XINGLIGHT

光电器件

PHOTOELECTRIC DEVICE

深圳市成兴光电子科技有限公司

SHENZHEN CHENGXING ELECTRONIC TECHNOLOGY CO.,LTD.

公司简介
Company Profile

深圳市成兴光电子科技有限公司 成立于2012年，
是深圳电子商会、照明半导体产业促进理事单位。

深圳市成兴光电子科技有限公司是一家集研发、生产、销售、服务于一体的高新技术企业，拥有自主品牌“XINGLIGHT”

成立于2012年，在深圳、湖北设有现代化研发基地，并通过了ISO9001、ISO14001、IATF16949的质量管理体系认证及SGS、美国能源之星LM80及车规AEC-Q102的多方认证，采取严格的流程控制，确保产品品质的可靠性。

产品主要以指示类LED、照明类LED、插件式LED、陶瓷类LED、车灯类LED、紫外杀菌及红外系列灯珠为主，广泛应用于数码通讯产品、便携式电子产品、电子显示屏、LED照明灯具、医疗紫外杀菌、工业安防及汽车电子等众多领域。

在LED不断创新的今天，我们也致力于为客户提供特殊产品的个性化定制服务。

正品保证 Original Product

质量保证 Quality Assurance

无忧退换 Don' t worry about returning goods.

可开发票 Can provide invoice.

长期现货 In Stock

工厂生产 Manufacturer Production

XINGLIGHT®

Shenzhen Chengxing Electronic Technology Co., Ltd.

was founded in 2012.It is the diector unit of Shenzhen electronic Chamber of Commerce and Lighting Semiconductor Industry Promotinon Assoction Association.

Shenzhen Chengxing Electronic Technology Co., Ltd. is a high-tech enterprise integrating R&D, manufacturing, sales, and service under its proprietary brand "XINGLIGHT".

Established in 2012, the company operates state-of-the-art R&D facilities in Shenzhen and Hubei, and has obtained certifications including ISO 9001, ISO 14001, IATF 16949, and AEC-Q102 for its quality management systems, as well as SGS and U.S. ENERGY STAR LM80 accreditations. To ensure product reliability, the company has implemented an ERP system with WMS intelligent warehousing and rigorous process controls.

Our core product portfolio encompasses indicator LEDs, lighting LEDs, plug-in LEDs, ceramic-based LEDs, automotive LEDs, UV sterilization modules, and infrared LED series. These solutions are widely deployed across diverse industries such as digital communication devices, portable electronics, electronic displays, LED luminaires, medical UV sterilization systems, industrial security equipment, and automotive electronics.

In an era of continuous LED innovation, we remain committed to delivering tailored solutions for specialized applications through flexible customization services.

组织架构

ORGANIZATIONAL STRUCTURE

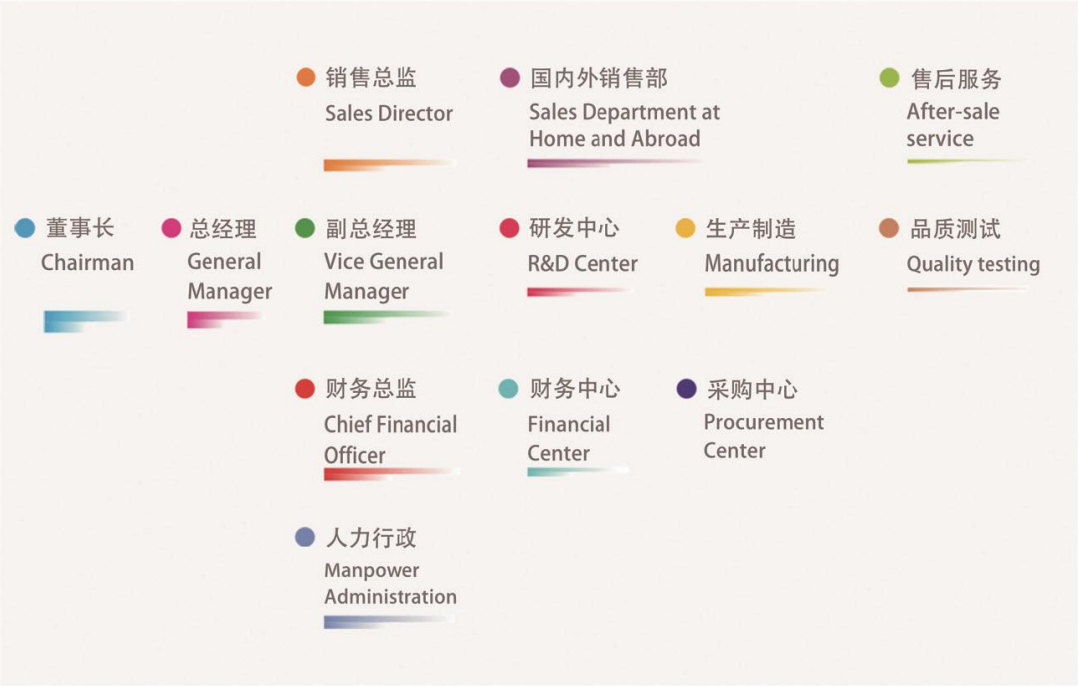

企业目标

- 树立中国的 XINGLIGHT 品牌，引领行业技术及发展前沿，实现品牌战略，建立可持续发展及有活力的国际化公司！

Company Goals

- Establishig China's XINGLIGHT brand, leading industry teechnology and development frontier ,realizing brand strategy, and establishing sustaninable development and dynamic international companies.

企业文化

- 积极向上、勤奋工作、友善待人
- 建立集设计、制造、销售为一体，以LED封装为基础，背光源应用，照明应用为主导的高科技企业！

Company Culture

- Be Positive,hard-working and friendly
- Establish a high-tech enterprise integrating design, manufacturing and sales, based on LED packaging, backlight application and lighting application!

企业理念

- 实现资源共享，和谐共进，让更多的人享受我们企业带来的丰硕成果！

Company Philosophy

- To realize resource sharing and harmonious progress, so that more people can enjoy the fruitful results brought by our enterprise!

LED 灯珠特点
LED Lamp Features

LOW LIGHT ATTENUATION
3000 hours average attenuation < 2% to extend service life

低光衰
3000 小时平均衰减 < 2% 延长使用寿命

FAST LIGHT
Instantaneous lighting time less than 100 nanoseconds N5

快速点亮
瞬间点亮时间小于 100 奈秒 NS

LOW CALORIFIC VALUE
Low calorific value, high brightness

超低发热量
发热量小、 高亮度

ELECTROSTATIC PROTECTION
Excellent static electricity protection is safer

静电防护
优良的静电防护更安全

ROHS STANDARD
The process conforms to RoHS standard.

RoHS 标准
工艺符合 RoHS 标准

LONG LIFE
Normally, the service life can be as long as 50,000 hours, which is 5 to 10 times as long as that of ordinary energy-saving lamps.

超长寿命
正常情况下适用寿命可长达 5 万小时
是普通节能灯的 5 到 10 倍

发光展示

LUMINOUS DISPLAY

黄色
Yellow

橙色
Orange

暖白
Warm White

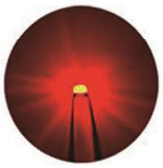

红色
Red

白色
White

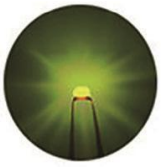

黄绿色
Yellow Green

粉色
Pink

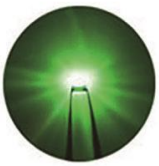

翠绿色
Green

紫色
Purple

蓝色
Blue

温馨提示

本页图片均为实拍，摄影和图片显示可能导致略有不同，仅供参考，以实物为准。

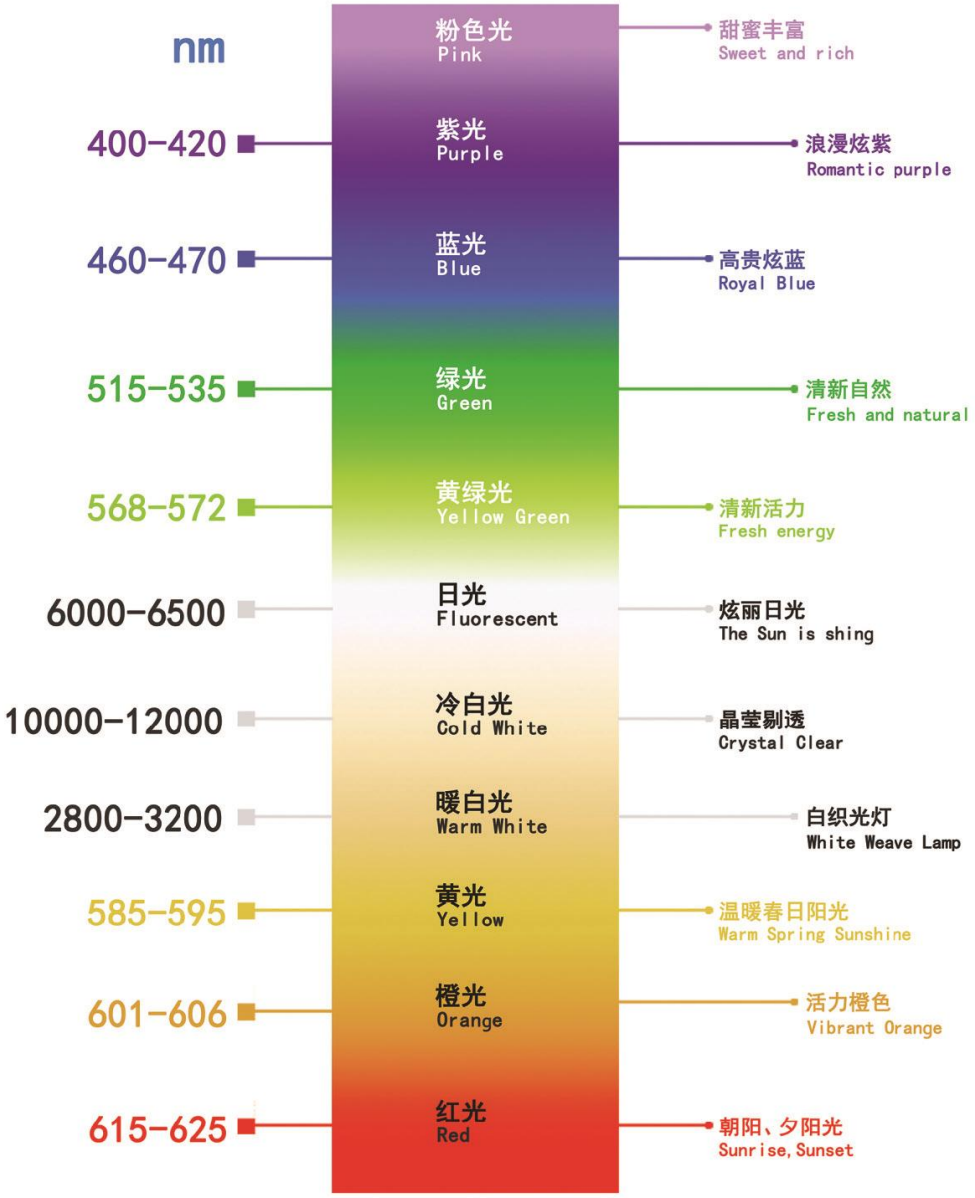

颜色、尺寸均可按要求定制 定制
Color and can be customized as required.

贴片材料说明
PATCH MATERIAL DESCRIPYION

芯片 Chip

采用三安芯片及正规方片，一致性好，不死灯，耐高温。

Using Sanan chip and regular nsquare chip,
good consistency,lamp life,
high temperature resistance.

导线 Bracket

采用99.99%纯金线，焊接牢固，导热性能好、稳定性佳。

99.99% pure gold wire is used,and the welding is firm.
Good thermal conductivity and stability.

荧光粉 Phosphor

采用美国进口英特美的荧光粉、白光胶。亮度高，低衰减，显色性高。

The fluorescent powder and white light glue imported from the United States are used.
Hight brightness,low attenuation and high color rendering.

支架 Bracket

采用优质的支架，耐高温性好，便于存放。

High quality bracket, high temperature resistance, easy to store.

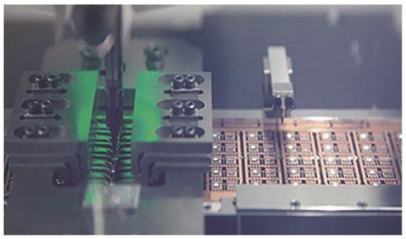

点胶 Glue

采用优质的道康宁胶水，确保灯珠显色性高，低衰减，亮度高。

High quality Dow Corning glue is used to ensure high color rendering, low attenuation and high brightness.

产品型号定义
PRODUCT MODEL DEFINTION

XL-1608SURC-06

- XL — 品名 Brand name
- 1608 — 灯珠尺寸/mm Dimfnsions of lamp beads
- SURC — 色温 Color temperature
- 06 — 厚度 String number

备注
Remarks

R	红 Red	Y	黄 Yellow	YG	黄绿 Yellow Green
G	绿 Green	W	白 White	BG	冰蓝 Ice Blue
B	蓝 Blue	O	橙 Orange	WW	暖白 Warm White
YW	金黄 golden yellow	P	粉红 Pink	UV	紫色 Purple

贴片SMD型LED使用说明书

感谢使用深圳市成兴光电子科技有限公司的系列LED产品，为了增进您对我公司产品特性的了解，方便您在使用过程掌握其特性、减小或避免因人为因素造成的不必要产品损坏或性能不匹配特在此说明：

1. 物料确认

使用前确认LED BIN等级是否符合要求。例：电压亮度色区等参数是否属于同一等级，同一等级产品应在一起使用。若非同一等级的LED产品应用在同一物件上，应评估其适用性（若不同的电压BIN在一起使用亮度可能有差异，不同色区在一起使用发光颜色可能会有差异）。

2. 包装存储

拆包装前避免湿气进入LED内部，建议SMD系列的LED存放在有干燥剂的防潮柜中，存放条件为：温度5-30℃、温度35-60%

3. 使用过程中预防措施

使用前请确认真空包装是否完好，如有包装破损漏气请及时联系我司换货，不可直接使用。确认真空包装完好，包装日期距拆包日期2月内无需除湿（时间超过2个月不可直接使用），使用遵从“用多少拆多少、用一包拆一包”的原则，拆包后的灯珠应尽快在8小时内用完，余料请重新密封后，放置在湿度低于30%、温度10-30%℃的环境中保存。

4. 焊接条件

本产品过回流焊温度建议260℃以下，推荐温区为200-245℃，同时建议客户使用低温锡膏。回流煌次数建议小于2次，首次回流焊后须冷却至室温后方可进行第二次回流焊，贴板结束后2小时内必须过回流煌，如若需要返工线路板需控制在过回流焊后12小时内，不可过度裸露空气中，不建议将本产品应用于弯曲的线路板上。焊接时避免快速冷却，LED焊接冷却过程中避免任何形势的机械力或过度震动，焊接后不可弯曲线路板。

5. 静电防护

LED是静电敏感电子原器件，应采取静电防护措。
例：在使用过程中佩戴静电环。所有设备、仪器应接地。建议在组装后的成品做静电受损测试。

6. 强烈建议

客户在使用本产品的过程中，请先小批量试用，成品在经过各种测试合格后，再大批量投入使用。

7. 其他注意事项

LED 长期暴露在阳光或偶尔暴露在紫光下可能导致胶体发黄，为了确保LED光电性能，请保持LED发光区表面清洁。在设计电路时应预防开关过程中产生的逆向电压或大电流对LED瞬间冲击，在使用过程中避免摄子等锋利工具触碰胶体部分。

Instructions for SMD LED

Thank you for using the series of LED products of Shenzhen Chengxing Optoelectronic Technology Co., Ltd, In order to enhance your understanding of the characteristics of our products, facilitate you to master their characteristics and reduce or avoid:

1. Material confirmation

Confirm whether the LED bin level meets the requirements before use. For example: whether parameters such as voltage, brightness and color zone belong to the same level, and products of the same level should be used together. If not produced by LED of the same grade If the product is applied to the same object, its applicability shall be evaluated (if different voltage bin are used together, the brightness may be different, and the luminous color of different color areas may be different).

2. Packaging storage

Before unpacking, prevent moisture from entering the LED. It is recommended that SMD series LEDs be stored in a moisture-proof cabinet with desiccant. The storage conditions are: temperature 5-30 ℃ and temperature 35-60%

3. Precautions during use

Before use, please confirm whether the vacuum packaging is intact. If the packaging is damaged and leaking, please contact our company in time for replacement. It can not be used directly. Confirm that the vacuum packaging is intact, and the packaging date is within 2 months from the unpacking date There is no need for dehumidification (it can not be used directly for more than 2 months). The use shall follow the principle of "how much to use, how much to use, and how much to use. After unpacking, the lamp beads shall be used up within 8 hours as soon as possible, and the remaining materials shall not be used up Please re seal and store in an environment with humidity lower than 30% and temperature of 10-30% ℃.

4. Welding conditions

The reflow soldering temperature of this product is recommended to be below 260 ℃, and the recommended temperature range is 200-245 ℃. At the same time, customers are recommended to use low-temperature solder paste. The number of reflow soldering is recommended to be less than 2 times, and it must be cold after the first reflow soldering The second reflow soldering can only be carried out after reaching the room temperature. The reflow soldering must be carried out within 2 hours after the bonding. If the circuit board needs to be reworked, it shall be controlled within 12 hours after reflow soldering and shall not be excessively exposed In air, it is not recommended to apply this product to curved circuit boards. Avoid rapid cooling during welding, avoid mechanical force or excessive vibration in any situation during led welding cooling, and do not Curved circuit board.

5. Electrostatic protection

LED is an electrostatic sensitive electronic device, so electrostatic protection measures should be taken.
Example: wear electrostatic ring during use. All equipment and instruments shall be grounded. It is recommended to conduct electrostatic damage test on the finished products after assembly.

6. Strongly recommended

In the process of using this product, customers should try it in small quantities first, and then put it into use in large quantities after passing various tests.

7. Other precautions

Long term exposure of led to sunlight or occasional exposure to purple light may lead to colloidal yellowing. In order to ensure the photoelectric performance of LED, please keep the surface of LED luminous area clean. When designing the circuit, it should be prevented from opening The reverse voltage or large current generated during the closing process will impact the LED instantaneously, so as to avoid sharp tools such as camera from touching the colloid part during use.

CONTENTS
目录

01 指示类 CHIP INSTRUCTION CLASSCHIP

单色系列 Monochrome Series

多晶系列 Multicolor Series

反编系列 Reverse-Mounted Series

侧面系列 Side-Emitting

球头系列 Dome-shaped Series

02 照明类 TOP LIGHTING LED(TOP)

单色系列 Monochrome Series

多晶系列 Multicolor Series

02 照明类 TOP LIGHTING LED(TOP)

侧面系列 Side-Emitting Series

反编系列 Reverse-Mounted Series

球头系列 Dome-shaped Series

03 插件灯珠 LAMP LED

单色系列 Single Color

双色系列 Two tone series

多晶系列 multicolor Series

灯座单色系列 Circuit Board Indicator

灯座双色系列 Lamp holder two-color series

CONTENTS

04 内置 IC BUILT-IN IC SERIES

自动闪烁系列 Automatic Blinking Series

幻彩系列 RGB Series

05 红外 / 紫外 IR/UV SERIES

发射接收 Transmitter/Receiver

紫外 UV

05 红外 / 紫外 IR/UV SERIES

接收头 DIP/SMD

光电开关 Photoelectric switch

06 数码管 AUTOMOTIVE LED

共阳 / 共阴 Common Anode/Common cathode

*(每英寸内： 一至四位)

CONTENTS

07 车载 AUTOMOTIVE LED

外饰 / 陶瓷 Exterior/Ceramic series

内饰 Interior series

CHIP 正面系列 CHIP Front Series

贴片LED是贴于线路板外表的，适用于SMT加工，通常设计为小型化，以适应高密度PCB布局，解决了亮度、视角、平整度、可靠性、一致性等问题，在SMT中，正面的指示灯需要具备耐高温、尺寸精确、焊接可靠、电气性能优异、环境适应性强等特点，以满足现代电子设备高密度、高性能的要求。这些性能确保了指示灯在SMT生产过程中的高效性和实际应用中的可靠性。

SMT LED is applied to the surface of a circuit board and is suitable for SMT processing. It is usually designed to be miniaturized to adapt to high-density PCB layouts, solving problems such as brightness, viewing angle, flatness, reliability, and consistency. In SMT, the front indicator light needs to have characteristics such as high temperature resistance, precise size, reliable soldering, excellent electrical performance, and strong environmental adaptability to meet the high-density and high-performance requirements of modern electronic devices. These performances ensure the efficiency of the indicator lights in the SMT production process and the reliability in practical applications.

产品特点：

- Low power consumption
  低功耗
- High lumninous efficiency
  高光效
- RoHS compliant
  符合 RoHS 标准

产品应用：

- Household Electric Appliances
  家用电器
- Health care
  健康医疗
- Quantitative Engineering
  亮化工程
- Smart Home
  智能家居
- Bluetooth audio
  蓝牙音响
- Lighting decoration
  照明灯饰
- Backlight display
  背光显示
- Automobile instrument
  汽车仪表
- Special clothing
  特殊服饰

封装形式：

0201

0402

0603

0805

1206

0201 单色系列

◆外观尺寸： 0.65*0.35*0.4(mm)

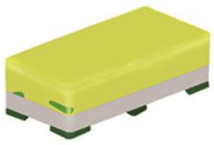

注： 1. 单位： 毫米(mm) 2. 公差： 如无特别标注则为 ±0.10mm

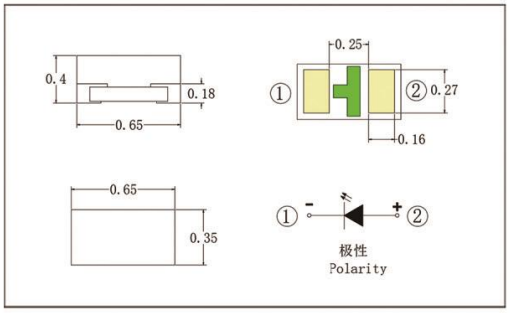

◆光电参数：

产品型号 Part Number	颜 色 Color	亮 度 IV(mcd-Im)	电 压 VF(V)	波长 / 色区 WL/(nm)/CCT(K)	测试条件 Test
XL-0201SURC		120-225	1.8-2.4	615-630	IF=20mA
XL-0201UGC		450-1050	2.6-3.3	520-530	IF=20mA
XL-0201UBC		120-300	2.6-3.3	460-475	IF=20mA
XL-0201UYC		135	1.8-2.4	580-595	IF=20mA
XL-0201UOC		100-300	1.8-2.4	600-610	IF=20mA
XL-0201UWC		700	2.6-3.4	5500-10000	IF=20mA

0402 单色系列

◆外观尺寸： 1.0*0.5*0.4(mm)

注： 1. 单位： 毫米(mm) 2. 公差： 如无特别标注则为 ±0.10mm

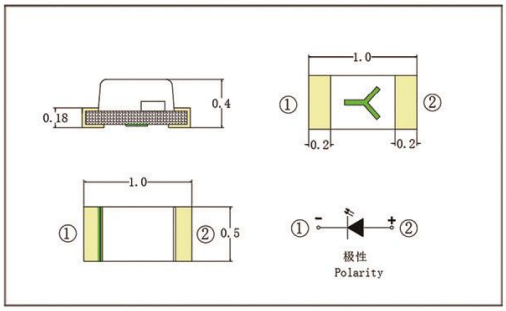

◆光电参数：

产品型号 Part Number	颜 色 Color	亮 度 IV(mcd-Im)	电 压 VF(V)	波长 / 色区 WL/(nm)/CCT(K)	测试条件 Test
XL-1005SURC		80-200	1.8-2.4	615-630	IF=20mA
XL-1005UGC		360-747	2.7-3.3	515-535	IF=20mA
XL-1005UBC		80-267	2.6-3.4	460-475	IF=20mA
XL-1005UYC		80-300	1.8-2.4	585-595	IF=20mA
XL-1005UOC		85-300	1.8-2.4	600-610	IF=20mA
XL-1005SYGC		26-75	1.8-2.4	568-574	IF=20mA
XL-1005BGWC		450-780	2.7-3.4	X:0.19/Y:0.26	IF=20mA
XL-1005WWC		150-300	2.6-3.2	X:044/Y:0.401	IF=20mA
XL-1005UWC		420-945	2.6-3.3	5500-10000	IF=20mA

0603 单色系列

◆外观尺寸： 1.6*0.8*0.4(mm)

注： 1. 单位： 毫米 (mm) 2. 公差： 如无特别标注则为 ±0.10mm

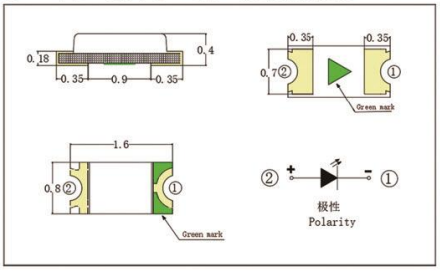

◆光电参数：

产品型号 Part Number	颜 色 Color	亮 度 IV(mcd-Im)	电 压 VF(V)	波长 / 色区 WL/(nm)/CCT(K)	测试条件 Test
XL-1608SURC-04		100-300	1.8-2.4	615-630	IF=20mA
XL-1608UGC-04		360-1000	2.6-3.4	515-535	IF=20mA
XL-1608UBC-04		120-300	2.6-3.4	460-475	IF=20mA
XL-1608UYC-04		80-300	1.8-2.4	585-595	IF=20mA
XL-1608UOC-04		80-300	1.8-2.4	600-610	IF=20mA
XL-1608SYGC-04		50-180	1.8-2.4	565-575	IF=20mA
XL-1608BGWC-04		390-960	2.7-3.4	X:0.18/Y0.293	IF=20mA
XL-1608WWC-04		540-1000	2.7-3.3	X:0.462/Y:0.425	IF=20mA
XL-1608UWC-04		360-1000	2.6-3.4	5500-10000	IF=20mA

0603 单色系列

◆外观尺寸： 1.6*0.8*0.6(mm)

注： 1. 单位： 毫米 (mm) 2. 公差： 如无特别标注则为 ±0.10mm

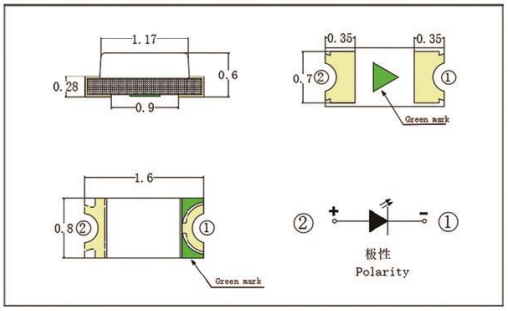

◆光电参数：

产品型号 Part Number	颜 色 Color	亮 度 IV(mcd-Im)	电 压 VF(V)	波长 / 色区 WL/(nm)/CCT(K)	测试条件 Test
XL-1608SURC-06		114-225	1.8-2.4	615-630	IF=20mA
XL-1608UGC-06		550-1300	2.7-3.4	520-535	IF=20mA
XL-1608UBC-06		135-305	2.6-3.4	455-475	IF=20mA
XL-1608UYC-06		100-300	1.8-2.4	585-595	IF=20mA
XL-1608UOC-06		100-300	1.8-2.4	600-610	IF=20mA
XL-1608SYGC-06		50-180	1.8-2.4	565-575	IF=20mA
XL-1608BGWC-06		390-960	2.7-3.4	X:0.180/Y:0.293	IF=20mA
XL-1608WWC-06		540-1000	2.7-3.3	X:0.462/Y:0.425	IF=20mA
XL-1608UWC-06		360-1000	2.6-3.4	5500-10000	IF=20mA

0805 单色系列

注： 1. 单位： 毫米 (mm) 2. 公差： 如无特别标注则为 ±0.10mm

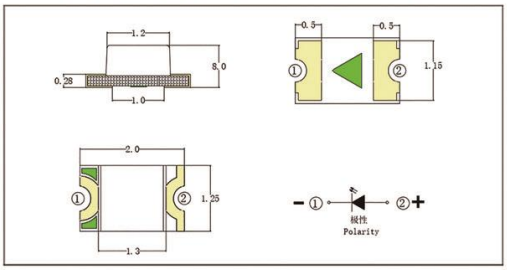

◆外观尺寸： 2.0*1.2*0.8(mm)

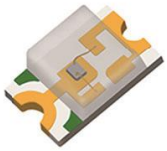

◆光电参数：

产品型号 Part Number	颜 色 Color	亮 度 IV(mcd-Im)	电 压 VF(V)	波长 / 色区 WL/(nm)/CCT(K)	测试条件 Test
XL-2012SURC		100-300	1.6-2.2	615-630	IF=20mA
XL-2012UGC		200-600	2.6-3.2	520-530	IF=20mA
XL-2012UBC		100-300	2.6-3.2	465-475	IF=20mA
XL-2012UYC		100-300	1.6-2.2	580-595	IF=20mA
XL-2012UOC		100-300	1.6-2.2	600-610	IF=20mA
XL-2012SYGC		60-200	1.6-2.2	565-575	IF=20mA
XL-2012BGWC		150-300	2.6-3.2	X:0.172/Y:0.262	IF=20mA
XL-2012WWC		300-1000	2.6-3.2	2800-3200	IF=20mA
XL-2012UWC		300-1000	2.6-3.2	5500-10000	IF=20mA

1206 单色系列

注： 1. 单位： 毫米 (mm) 2. 公差： 如无特别标注则为 ±0.10mm

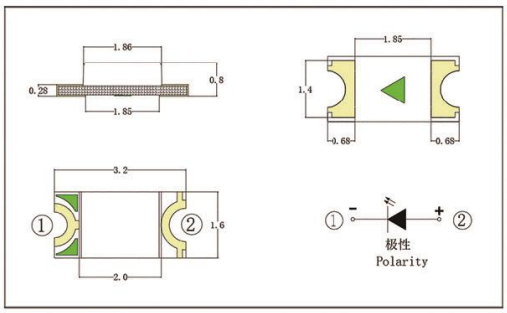

◆外观尺寸： 3.2*1.6*0.8(mm)

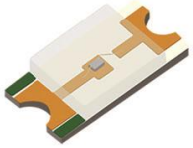

◆光电参数：

产品型号 Part Number	颜 色 Color	亮 度 IV(mcd-Im)	电 压 VF(V)	波长 / 色区 WL/(nm)/CCT(K)	测试条件 Test
XL-3216SURC		100-300	1.6-2.2	615-630	IF=20mA
XL-3216UGC		200-600	2.6-3.2	520-530	IF=20mA
XL-3216UBC		100-300	2.6-3.2	460-475	IF=20mA
XL-3216UYC		100-300	1.6-2.2	580-595	IF=20mA
XL-3216UOC		100-300	1.6-2.2	600-610	IF=20mA
XL-3216SYGC		60-200	1.6-2.2	565-575	IF=20mA
XL-3216BGWC		150-300	2.6-3.2	X:0.172/Y:0.262	IF=20mA
XL-3216WWC		300-1000	2.6-3.2	2800-3200	IF=20mA
XL-3216UWC		300-1000	2.6-3.2	5500-10000	IF=20mA

多晶系列 Multicolor Series

多晶系列LED的电路和控制逻辑简单，减少了所需独立控制线路的数量，从而降低了制造成本。具有较高的能效比，多晶系列指示灯在同等亮度下往往比单色LED更节能，多晶系列指示灯的设计使其容易与现有的电子控制系统集成，无论是DIY项目还是工业自动化领域，都可以轻松实现对灯光的精确控制。

The circuit and control logic of polycrystalline series LEDs are simple, reducing the number of independent control circuits required and thus lowering manufacturing costs. With a high energy efficiency ratio, polycrystalline series indicator lights are often more energy-efficient than monochrome LEDs at the same brightness. The design of polycrystalline series indicator lights makes them easy to integrate with existing electronic control systems, making it easy to achieve precise control of lighting in both DIY projects and industrial automation fields

产品特点：

- Low power consumption
  低功耗
- High lumninous efficiency
  高光效
- RoHS compliant
  符合 RoHS 标准

产品应用：

- Household Electric Appliances
  家用电器
- Health care
  健康医疗
- Quantitative Engineering
  亮化工程
- Smart Home
  智能家居
- Bluetooth audio
  蓝牙音响
- Lighting decoration
  照明灯饰
- Backlight display
  背光显示
- Automobile instrument
  汽车仪表
- Special clothing
  特殊服饰

封装形式：

0404

0603

1209

1210

1615

0404 多晶系列

◆外观尺寸： 1.0*1.0*0.4(mm)

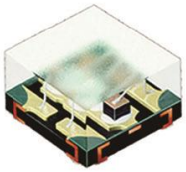

注： 1. 单位： 毫米 (mm) 2. 公差： 如无特别标注则为 ±0.10mm

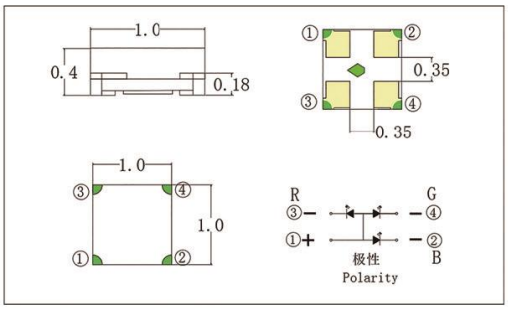

◆光电参数：

产品型号 Part Number	颜 色 Color	亮 度 IV(mcd-Im)	电 压 VF(V)	波长 / 色区 WL/(nm)/CCT(K)	测试条件 Test
XL-1010SURUBC		R:150/B:180	R:2.0/B:3.0	R:620-630/B:465-475	IF=20mA
XL-1010SURUGC		R:150/G:550	R:2.0/G:3.0	R:620-630/G:520-530	IF=20mA
XL-1010SURSYGC		R:150/YG:90	R:2.0/YG:2.0	R:620-630/YG:565-575	IF=20mA
XL-1010RGB-YG		R:150/G:550/B:180	R:2.0/G:3.0/B:3.0	R:620/G:520/B:470	IF=20mA

0603 多晶系列

◆外观尺寸： 1.6*0.8*0.6(mm)

注： 1. 单位： 毫米 (mm) 2. 公差： 如无特别标注则为 ±0.10mm

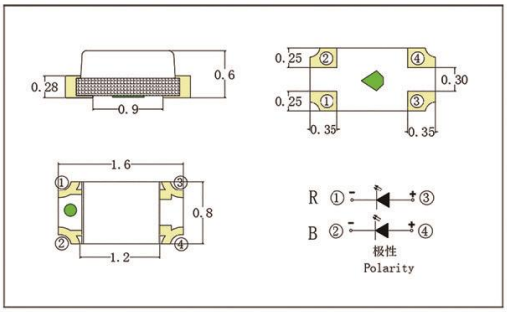

◆光电参数：

产品型号 Part Number	颜 色 Color	亮 度 IV(mcd-Im)	电 压 VF(V)	波长 / 色区 WL/(nm)/CCT(K)	测试条件 Test
XL-1608SURUBC		R:150/B:180	R:2.0/B:3.0	R:620-630/B:460-470	IF=20mA
XL-1608SURUGC		R:150/G:550	R:2.0/G:3.0	R:620-630/G:515-530	IF=20mA
XL-1608SURSYGC		R:150/YG:90	R:2.0/YG:2.0	R:620-630/YG:565-575	IF=20mA
XL-1608RGBC		R:150/G:550/B:180	R:2.0/G:3.0/B:3.0	R:620/G:520/B:460	IF=20mA

0805 多晶系列

◆外观尺寸： 2.0*1.2*0.8(mm)

注：1. 单位：毫米(mm) 2. 公差：如无特别标注则为 ±0.10mm

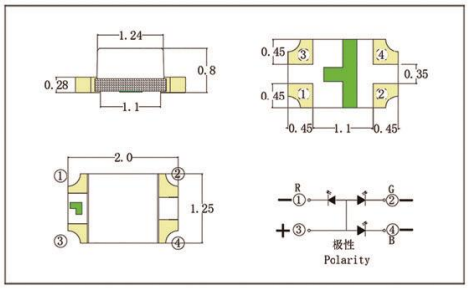

◆光电参数：

产品型号 Part Number	颜 色 Color	亮 度 IV(mcd-Im)	电 压 VF(V)	波长/色区 WL/(nm)/CCT(K)	测试条件 Test
XL-2012SURUBC		R:150/B:180	R:2.0/B:3.0	R:620-630/B:460-470	IF=20mA
XL-2012SURUGC		R:150/G:550	R:2.0/G:3.0	R:620-630/G:515-530	IF=20mA
XL-2012SURSYGC		R:150/YG:90	R:2.0/YG:2.0	R:620-630/YG:565-575	IF=20mA
XL-2012RGBC		R:150/G:550/B:180	R:2.0/G:3.0/B:3.0	R:620/G:530/B:460	IF=20mA

1206 多晶系列

◆外观尺寸： 3.2*1.6*0.8(mm)

注：1. 单位：毫米(mm) 2. 公差：如无特别标注则为 ±0.10mm

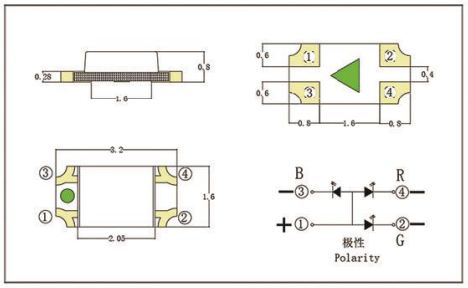

◆光电参数：

产品型号 Part Number	颜 色 Color	亮 度 IV(mcd-Im)	电 压 VF(V)	波长/色区 WL/(nm)/CCT(K)	测试条件
XL-3216SURUBC		R:150/B:180	R:2.3/B:2.3	R:630/B:475	IF=20mA
XL-3216SURUGC		R:150/G:550	R:2.3/G:3.4	R:630/G:530	IF=20mA
XL-3216SURSYGC		R:135/YG:55	R:2.3/YG:2.3	R:630/YG:575	IF=20mA
XL-3216RGBC		R:150/G:550/B:180	R:2.3/G:3.4/B:3.4	R:630/G:530/B:470	IF=20mA

1209 多晶系列

◆外观尺寸： 3.2*2.7*0.8(mm)

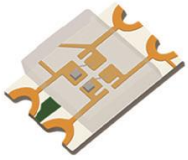

注：1. 单位：毫米(mm) 2. 公差：如无特别标注则为 ±0.10mm

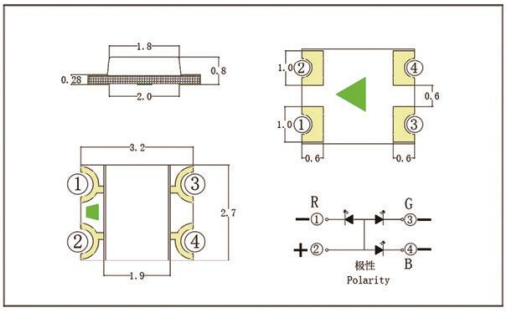

◆光电参数：

产品型号 Part Number	颜 色 Color	亮 度 IV(mcd-Im)	电 压 VF(V)	波长/色区 WL/(nm)/CCT(K)	测试条件 Test
XL-3227SURUBC		R:150/B:180	R:2.0/B:3.0	R:620-630/B:465-475	IF=20mA
XL-3227SURUGC		R:150/G:550	R:2.0/G:3.0	R:620-630/G:520-530	IF=20mA
XL-3227SURSYGC		R:150/YG:90	R:2.0/YG:2.0	R:620-630/YG:565-575	IF=20mA
XL-3227SURUWC		R:150/W:550	R:2.0/W:3.0	R:620-630/W:7500-15000K	IF=20mA
XL-3227UBUGC		B:180/G:550	B:3.0/G:3.0	B:465-475/G:520-530	IF=20mA
XL-3227UYSYGC		Y:135/YG:90	Y:2.0/YG:2.0	Y:585-595/YG:565-575	IF=20mA
XL-3227RGB-YG		R:150/G:550/B:180	R:2.0/G:3.0/B:3.0	R:620/G:520/B:470	IF=20mA
XL-3227RGB-RF		R:150/G:550/B:180	R:2.0/G:3.0/B:3.0	R:620/G:520/B:470	IF=20mA

1210 透镜多晶系列

◆外观尺寸： 3.2*2.7*2.2(mm)

注：1. 单位：毫米(mm) 2. 公差：如无特别标注则为 ±0.10mm

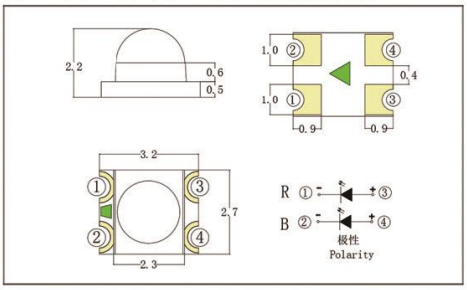

◆光电参数：

产品型号 Part Number	颜 色 Color	亮 度 IV(mcd-Im)	电 压 VF(V)	波长/色区 WL/(nm)/CCT(K)	测试条件 Test
XL-TD3224SURUBC		R:150/B:180	R:2.0/B:3.0	R:620-630/B:465-475	IF=20mA
XL-TD3224SURUGC		R:150/G:550	R:2.0/G:3.0	R:620-630/G:520-530	IF=20mA
XL-TD3224SURSYGC		R:150/YG:90	R:2.0/YG:2.0	R:620-630/YG:565-575	IF=20mA
XL-TD3224RGBC		R:150/G:550/B:180	R:2.0/G:3.0/B:3.0	R:620/G:520/B:470	IF=20mA

1615 多晶系列

◆外观尺寸： 1.6*1.5*0.6(mm)

注：1. 单位：毫米（mm）2. 公差：如无特别标注则为 ±0.10mm

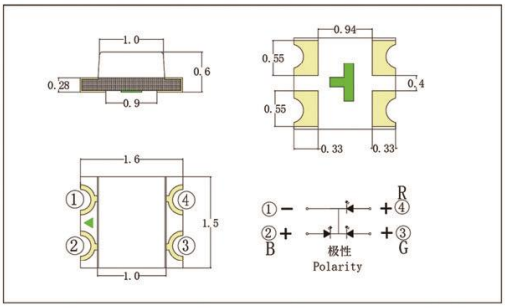

◆光电参数：

产品型号 Part Number	颜 色 Color	亮 度 IV(mcd-lm)	电 压 VF(V)	波长 / 色区 WL/(nm)/CCT(K)	测试条件 Test
XL-1615SURUBC		R:150/B:180	R:2.0/B:3.0	R:620-630/B:465-475	IF=20mA
XL-1615SURUGC		R:150/G:550	R:2.0/G:3.0	R:620-630/G:520-530	IF=20mA
XL-1615SURSYGC		R:150/YG:90	R:2.0-YG:2.0	R:620-630/YG:565-575	IF=20mA
XL-1615SURUWC		R:150/W:550	R:2.0/W:3.0	R:620-630/W:7500-15000K	IF=20mA
XL-1615UBUGC		B:180/G:550	B:3.0/G:3.0	B:465-475/G:520-530	IF=20mA
XL-1615UYSYGC		Y:135/YG:90	Y:2.0/YG:2.0	Y:585-595/YG:565-575	IF=20mA
XL-1615UOUGC		O:75/G:550	O:2.0/G:3.0	O:600-610/G:520-530	IF=20mA
XL-1615RGBC-RF		R:150/G:550/B:180	R:2.0/G:3.0/B:3.0	R:620/G:520/B:470	IF=20mA
XL-1615RGBC-YG		R:150/G:550/B:180	R:2.0/G:3.0/B:3.0	R:620/G:520/B:470	IF=20mA

反编系列 Reverse-Mounted Series

反编系列灯珠的结构设计避免了正编灯珠中电极遮挡光线和导电层吸收光线的问题，从而提高了发光效率。此外，反编灯珠的电压通常更低，光效更高。反编灯珠的芯片直接与PCB基板接触，热量可以更快速地散发，散热性能显著优于正编灯珠。这种设计特别适合高功率、长时间工作的应用场景。

The structural design of the anti weaving series lamp beads avoids the problems of electrode obstruction and conductive layer absorption of light in the main weaving lamp beads, thereby improving the luminous efficiency. In addition, the voltage of the anti weaving lamp beads is usually lower, resulting in higher light efficiency. The chip of the reverse coding LED chip is directly in contact with the PCB substrate, and the heat can be dissipated more quickly, with significantly better heat dissipation performance than the positive coding LED chip. This design is particularly suitable for high-power, long-term working application scenarios.

产品特点：

- Low power consumption
  低功耗
- High lumninous efficiency
  高光效
- RoHS compliant
  符合 RoHS 标准

产品应用：

- Medical equipment
  医用设备
- Smart home
  智能家居
- Automotive electronics
  汽车电子
- Communication products
  通讯产品
- Industrial products
  工业产品

封装形式：

1205

1206

1205 反编系列

◆外观尺寸： 3.2*1.25*1.1(mm)

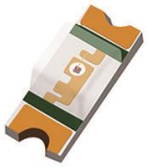

注： 1. 单位： 毫米 (mm) 2. 公差： 如无特别标注则为 ±0.10mm

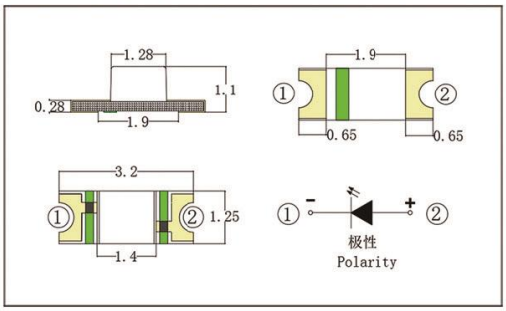

◆光电参数：

产品型号 Part Number	颜 色 Color	亮 度 IV(mcd-Im)	电 压 VF(V)	波长 / 色区 WL/(nm)/CCT(K)	测试条件 Test
XL-3215SURC		100-300	1.6-2.2	620-625	IF=20mA
XL-3215UGC		200-600	2.6-3.2	520-530	IF=20mA
XL-3215UBC		100-300	2.6-3.2	460-475	IF=20mA
XL-3215UYC		100-300	1.6-2.2	585-595	IF=20mA
XL-3215UOC		100-300	1.6-2.2	600-610	IF=20mA
XL-3215SYGC		60-200	1.6-2.2	565-575	IF=20mA
XL-3215BGWC		150-300	2.6-3.2	X:0.172/Y:0.262	IF=20mA
XL-3215WWC		300-1000	2.6-3.2	2800-3200	IF=20mA
XL-3215UWC		300-1000	2.6-3.2	5500-10000	IF=20mA

1206 反编系列

◆外观尺寸： 3.2*1.6*0.8 (mm)

注： 1. 单位： 毫米 (mm) 2. 公差： 如无特别标注则为 ±0.10mm

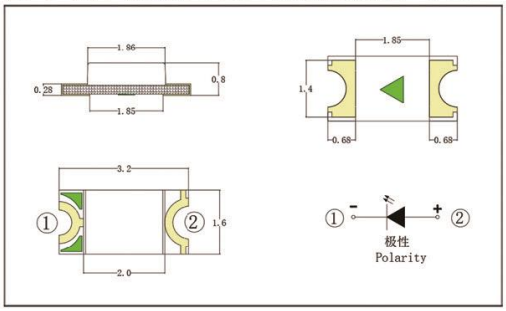

◆光电参数：

产品型号 Part Number	颜 色 Color	亮 度 IV(mcd-Im)	电 压 VF(V)	波长 / 色区 WL/(nm)/CCT(K)	测试条件 Test
XL-3216SURC-FB		100-110	1.9-2.3	610-630	IF=20mA
XL-3216SYGC-FB		50-115	1.8-2.4	565-575	IF=20mA
XL-3216UBC-FB		105-240	2.6-3.4	460-475	IF=20mA
XL-3216UGC-FB		400-897	2.6-3.4	515-535	IF=20mA
XL-3216UOC-FB		80-180	1.8-2.4	600-606	IF=20mA
XL-3216UWC-FB		300-800	2.6-3.4	5500-10000	IF=20mA
XL-3216UYC-FB		80-160	1.8-2.4	585-595	IF=20mA

侧面系列 Side-Emitting Series

侧面系列灯珠通过侧发光设计，发光角度通常较大，能够覆盖更广的区域，光线经过多次折射和反射后，能够提供更加均匀、柔和的照明效果，减少眩光和阴影。侧发光设计可以更好地控制光线方向，减少光污染，同时提高光的利用效率，降低能耗。

The side series lamp beads are designed with side light emission, which usually has a larger emission angle and can cover a wider area. After multiple refractions and reflections, the light can provide a more uniform and soft lighting effect, reducing glare and shadows. Side illuminated design can better control the direction of light, reduce light pollution, improve the efficiency of light utilization, and reduce energy consumption

产品特点：

- Large angle luminescence
  大角度发光
- Uniform luminescence
  发光均匀
- RoHS compliant
  符合 RoHS 标准

产品应用：

- Electronic display screen
  电子显示
- Smart home
  智能家居
- Automotive electronics
  汽车电子
- Communication products
  通讯产品
- Industrial products
  工业产品

封装形式：

0601

0602

0802

1204

1204

0601 侧面系列

◆外观尺寸： 1.6*1.1*0.32(mm)

注： 1. 单位： 毫米 (mm) 2. 公差： 如无特别标注则为 ±0.10mm

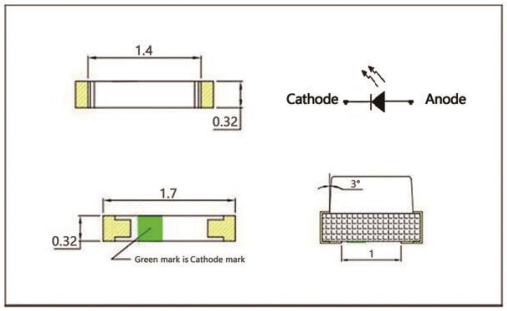

◆光电参数：

产品型号 Part Number	颜 色 Color	亮 度 IV(mcd-Im)	电 压 VF(V)	波长 / 色区 WL/(nm)/CCT(K)	测试条件 Test
XL-1606SURC-03		100-200	1.6-2.2	620-625	IF=20mA
XL-1606UGC-03		300-600	2.6-3.2	520-530	IF=20mA
XL-1606UBC-03		100-200	2.6-3.2	465-475	IF=20mA
XL-1606UWC-03		200-500	2.3-3.2	5500-10000	IF=20mA

0602 侧面系列

◆外观尺寸： 1.7*1.1*0.6(mm)

注： 1. 单位： 毫米 (mm) 2. 公差： 如无特别标注则为 ±0.10mm

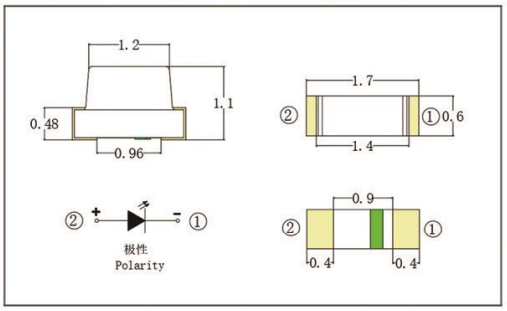

◆光电参数：

产品型号 Part Number	颜 色 Color	亮 度 IV(mcd-Im)	电 压 VF(V)	波长 / 色区 WL/(nm)/CCT(K)	测试条件 Test
XL-1606SURC		100-300	1.6-2.2	620-630	IF=20mA
XL-1606UGC		200-600	2.6-3.2	520-530	IF=20mA
XL-1606UBC		100-300	2.6-3.2	465-475	IF=20mA
XL-1606UYC		100-300	1.6-2.2	580-595	IF=20mA
XL-1606UOC		100-300	1.6-2.2	600-610	IF=20mA
XL-1606SYGC		60-200	1.6-2.2	565-575	IF=20mA
XL-1606UWC		300-1000	2.6-3.2	5500-10000	IF=20mA

0802 侧面系列

◆外观尺寸： 2.1*1.0*0.55(mm)

注： 1. 单位： 毫米 (mm) 2. 公差： 如无特别标注则为 ±0.10mm

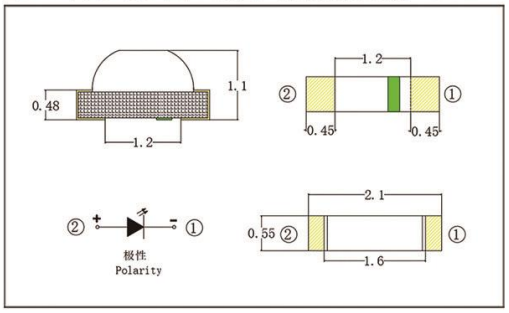

◆光电参数：

产品型号 Part Number	颜 色 Color	亮 度 IV(mcd-Im)	电 压 VF(V)	波长 / 色区 WL/(nm)/CCT(K)	测试条件 Test
XL-2106SURC		100-300	1.6-2.2	620-630	IF=20mA
XL-2106UGC		200-600	2.6-3.2	520-530	IF=20mA
XL-2106UBC		100-300	2.6-3.2	465-475	IF=20mA
XL-2106UYC		100-300	1.6-2.2	580-595	IF=20mA
XL-2106UOC		100-300	1.6-2.2	600-610	IF=20mA
XL-2106SYGC		60-200	1.6-2.2	565-575	IF=20mA
XL-2106UWC		300-1000	2.6-3.2	5500-10000	IF=20mA

1204 侧面系列

◆外观尺寸： 3.2*1.0*1.5(mm)

注： 1. 单位： 毫米 (mm) 2. 公差： 如无特别标注则为 ±0.10mm

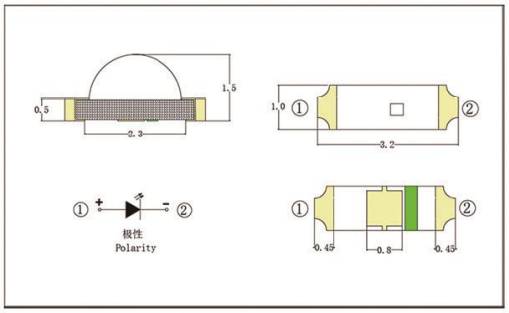

◆光电参数：

产品型号 Part Number	颜 色 Color	亮 度 IV(mcd-Im)	电 压 VF(V)	波长 / 色区 WL/(nm)/CCT(K)	测试条件 Test
XL-3210SURC		100-300	1.6-2.2	620-630	IF=20mA
XL-3210UGC		200-600	2.6-3.2	520-530	IF=20mA
XL-3210UBC		100-300	2.6-3.2	465-475	IF=20mA
XL-3210UYC		100-300	1.6-2.2	580-595	IF=20mA
XL-3210UOC		100-300	1.6-2.2	600-610	IF=20mA
XL-3210SYGC		60-200	1.6-2.2	565-575	IF=20mA
XL-3210BGWC		3-15	2.6-3.2	X:0.172/Y:0.262	IF=20mA
XL-3210UWC		300-1000	2.6-3.2	5500-10000	IF=20mA
XL-3210WWC		300-1000	2.6-3.2	2800-3200	IF=20mA

1204 多晶系列

◆外观尺寸： 3.0*1.1*1.5(mm)

注： 1. 单位： 毫米 (mm) 2. 公差： 如无特别标注则为 ±0.10mm

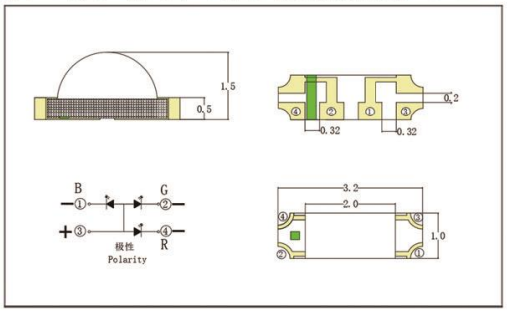

◆光电参数：

产品型号 Part Number	颜 色 Color	亮 度 IV(mcd-Im)	电 压 VF(V)	波长 / 色区 WL/(nm)/CCT(K)	测试条件 Test
XL-3210RGBC-YG		R:200/G:600/B:180	R:2.3/G:3.3/B:3.3	R:630/G:530/B:475	IF=20mA
XL-3210SURSYGC		R:90/YG:150	R:2.3/YG:2.3	R:630/YG:575	IF=20mA
XL-3210SURUBC		R:150/B:180	R:2.3/B:3.3	R:630/B:475	IF=20mA
XL-3210SURUGC		R:180/G:750	R:2.3/G:3.2	R:625/G:525	IF=20mA

球头系列 Dome-shaped Series

球头系列灯珠是一种特殊的LED灯珠，其外形呈球形或半球形，具有独特的光学设计和多种应用特点。球头LED具有广角发光、高亮度、耐用性、节能环保、设计灵活和应用广泛等特点，适合多种照明和显示需求。相比传统光源，能耗低，节能效果显著，光线分布均匀，减少局部过亮或过暗现象。

Ball head series LED beads are a special type of LED bead with a spherical or hemispherical shape, featuring unique optical design and various application characteristics. Ball head LED has the characteristics of wide-angle illumination, high brightness, durability, energy saving and environmental protection, flexible design, and wide application, suitable for various lighting and display needs. Compared to traditional light sources, it has low energy consumption, significant energy-saving effects, uniform light distribution, and reduces local over brightness or over darkness.

产品特点：

- Small angle 角度小
- High luminous efficiency 发光效率高
- Good spotlight 聚光好
- RoHS compliant 符合 RoHS 标准

产品应用：

- Medical equipment 医用设备
- Smart home 智能家居
- Automotive electronics 汽车电子
- Communication products 通讯产品
- Industrial products 工业产品

封装形式：

0603

0805

1206

2520

2520

0603 球头系列

◆外观尺寸： 1.6*0.8*0.95(mm)

注： 1. 单位： 毫米 (mm) 2. 公差： 如无特别标注则为 ±0.10mm

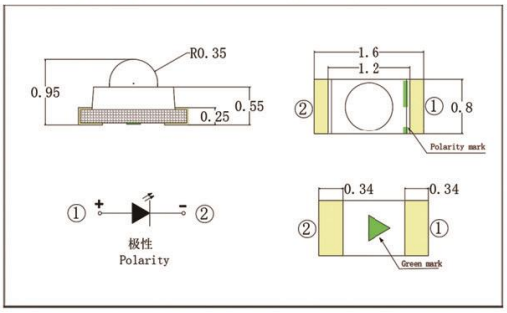

◆光电参数：

产品型号 Part Number	颜 色 Color	亮 度 IV(mcd-Im)	电 压 VF(V)	波长 / 色区 WL/(nm)/CCT(K)	测试条件 Test
XL-TD1608SURC		280-1000	1.6-2.2	620-630	IF=20mA
XL-TD1608UGC		1000-2000	2.6-3.2	520-530	IF=20mA
XL-TD1608UBC		450-1500	2.6-3.2	465-475	IF=20mA
XL-TD1608UYC		150-550	1.6-2.2	580-595	IF=20mA
XL-TD1608UOC		280-650	1.6-2.2	600-610	IF=20mA
XL-TD1608SYGC		40-150	1.6-2.2	565-575	IF=20mA
XL-TD1608UWC		250-300	2.6-3.2	5500-10000	IF=20mA

0805 球头系列

◆外观尺寸： 2.0 *1.25 *1.4(mm)

注： 1. 单位： 毫米 (mm) 2. 公差： 如无特别标注则为 ±0.10mm

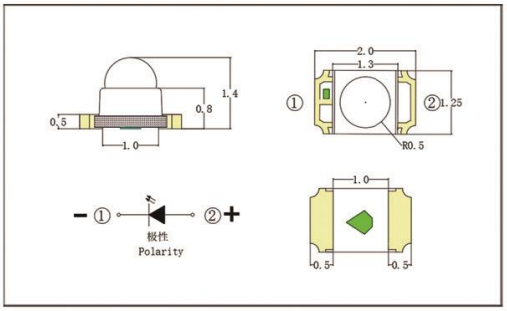

◆光电参数：

产品型号 Part Number	颜 色 Color	亮 度 IV(mcd-Im)	电 压 VF(V)	波长 / 色区 WL/(nm)/CCT(K)	测试条件 Test
XL-TD2012SURC		300-1200	2.6-3.4	615-630	IF=20mA
XL-TD2012UBC		300-1200	2.6-3.4	460-475	IF=20mA
XL-TD2012UGC		1000-2000	2.6-3.4	520-530	IF=20mA
XL-TD2012UWC		700-1800	2.6-3.4	5000-10000	IF=20mA
XL-TD2012UYC		400-1200	2.6-3.4	585-595	IF=20mA

1206 透镜系列

◆外观尺寸： 3.2*1.6*1.95(mm)

注： 1. 单位： 毫米 (mm) 2. 公差： 如无特别标注则为 ±0.10mm

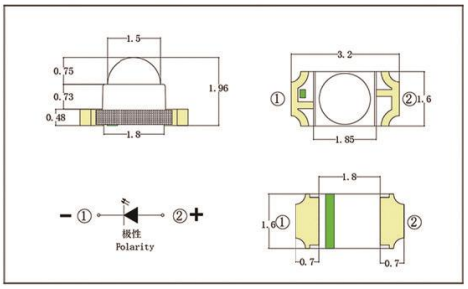

◆光电参数：

产品型号 Part Number	颜 色 Color	亮 度 IV(mcd-Im)	电 压 VF(V)	波长 / 色区 WL/(nm)/CCT(K)	测试条件 Test
XL-TD3216SURC		280-1000	1.6-2.2	620-630	IF=20mA
XL-TD3216UGC		2000-6500	2.6-3.2	520-530	IF=20mA
XL-TD3216UBC		450-1500	2.6-3.2	465-475	IF=20mA
XL-TD3216UYC		150-550	1.6-2.2	580-595	IF=20mA
XL-TD3216UOC		280-650	1.6-2.2	600-610	IF=20mA
XL-TD3216SYGC		40-150	1.6-2.2	565-575	IF=20mA
XL-TD3216UWC		500-1500	2.6-3.2	5500-10000	IF=20mA

2520 TR7 小蝴蝶

◆外观尺寸： 2.1*2.3*2.6*Ø1.8(mm)

注： 1. 单位： 毫米 (mm) 2. 公差： 如无特别标注则为 ±0.10mm

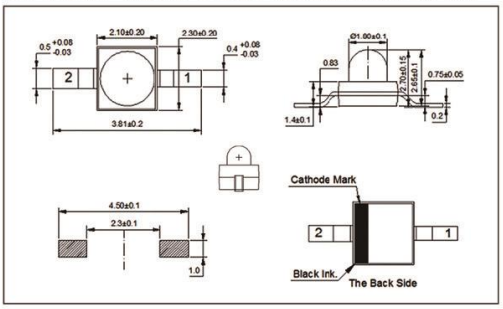

◆光电参数：

产品型号 Part Number	颜 色 Color	亮 度 IV(mcd-Im)	电 压 VF(V)	波长 / 色区 WL/(nm)/CCT(K)	测试条件 Test
XL-2520SURC-TR7		1500-3000	1.8-2.4	615-630	IF=20mA
XL-2520SYGC-TR7		80-150	1.8-2.4	565-575	IF=20mA
XL-2520UBC-TR7		1000-1500	2.8-3.2	460-470	IF=20mA
XL-2520UGC-TR7		1000-1500	2.8-3.2	515-525	IF=20mA
XL-2520UOC-TR7		1000-2000	1.8-2.4	600-610	IF=20mA
XL-2520UWC-TR7		1000-1500	2.8-3.2	10000-25000	IF=20mA
XL-2520UYC-TR7		300-800	1.8-2.4	585-595	IF=20mA

2520 TR10 小蝴蝶

◆外观尺寸： 2.1*2.3*2.6*Ø1.8(mm)

注： 1. 单位： 毫米（mm） 2. 公差： 如无特别标注则为 ±0.10mm

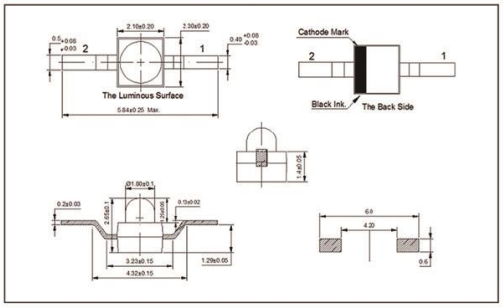

◆光电参数：

产品型号 Part Number	颜 色 Color	亮 度 IV(mcd-Im)	电 压 VF(V)	波长／色区 WL/(nm)/CCT(K)	测试条件 Test
XL-2520SURC-TR10		1500-3000	1.8-2.4	615-630	IF=20mA
XL-2520SYGC-TR10		80-150	1.8-2.4	565-575	IF=20mA
XL-2520UBC-TR10		1000-1500	2.8-3.2	460-470	IF=20mA
XL-2520UGC-TR10		1000-1500	2.8-3.2	515-525	IF=20mA
XL-2520UOC-TR10		1000-2000	1.8-2.4	600-610	IF=20mA
XL-2520UWC-TR10		1000-1500	2.8-3.2	10000-25000	IF=20mA
XL-2520UYC-TR10		300-800	1.8-2.3	585-595	IF=20mA

2520 系列

◆外观尺寸： 2.1*2.3*2.6(mm)

注： 1. 单位： 毫米（mm） 2. 公差： 如无特别标注则为 ±0.10mm
3. 胶体颜色： 透明／雾状

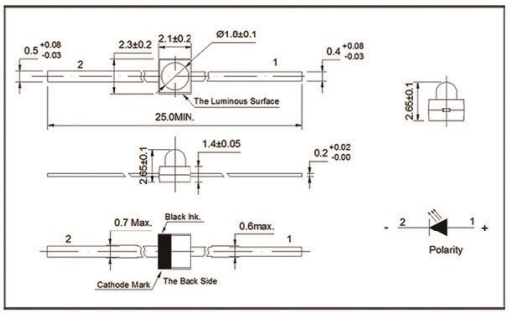

◆光电参数：

颜 色 Color	产品型号 Part Number	亮 度 IV(mcd-Im)	波 长 WL/(nm)	电 压 VF(V)	电流 IF(mA)
	XL-2520SURC/T	1500-3000	615-630	1.8-2.4	IF=20mA
	XL-2520UYC/T	300-800	585-595	1.8-2.4	IF=20mA
	XL-2520SYGC/T	1000-1500	515-525	1.8-2.4	IF=20mA
	XL-2520UGC/T	80-150	565-575	2.8-3.4	IF=20mA
	XL-2520UBC/T	1000-1500	460-470	2.8-3.4	IF=20mA
	XL-2520UWC/T	200-500	15000-25000	2.8-3.4	IF=20mA
	XL-2520UOC/T	1000-2000	600-610	1.8-2.4	IF=20mA

TOP 顶部系列

贴片LED是贴于线路板外表的，适用于SMT加工，通常设计为小型化，以适应高密度PCB布局，解决了亮度、视角、平整度、可靠性、一致性等问题，在SMT中，正面的指示灯需要具备耐高温、尺寸精确、焊接可靠、电气性能优异、环境适应性强等特点，以满足现代电子设备高密度、高性能的要求。这些性能确保了指示灯在SMT生产过程中的高效性和实际应用中的可靠性。

SMT LED is applied to the surface of a circuit board and is suitable for SMT processing. It is usually designed to be miniaturized to adapt to high-density PCB layouts, solving problems such as brightness, viewing angle, flatness, reliability, and consistency. In SMT, the front indicator light needs to have characteristics such as high temperature resistance, precise size, reliable soldering, excellent electrical performance, and strong environmental adaptability to meet the high-density and high-performance requirements of modern electronic devices. These performances ensure the efficiency of the indicator lights in the SMT production process and the reliability in practical applications. Empowered by optoelectronics, leading the future with intelligence

产品特点：

- RoHS compliant
  符合 RoHS 标准
- High brightness, high color rendering
  高亮度、 高显色
- Vertical heat dissipation structure
  垂直散热结构

产品应用：

- Interior/exterior lighting
  室内外照明
- Decorative lighting
  装饰照明
- Smart Home
  智能家居

封装形式：

1808

2214

2835

3030

3528

1808 单色系列

◆外观尺寸： 1.8*0.8*0.6(mm)

注：1. 单位：毫米（mm）2. 公差：如无特别标注则为 ±0.10mm

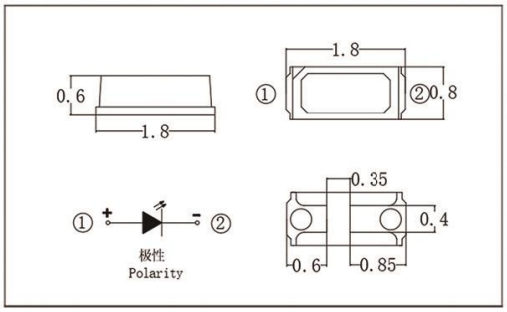

◆光电参数：

产品型号 Part Number	颜 色 Color	亮 度 IV(mcd-Im)	电 压 VF(V)	波长／色区 WL/(nm)/CCT(K)	测试条件 Test
XL-1808SURC-06A		100-300	1.8-2.4	615-630	IF=20mA
XL-1808UGC-06A		600-1600	2.8-3.2	515-530	IF=20mA
XL-1808UBC-06A		180-500	2.8-3.2	455-475	IF=20mA
XL-1808UOC-06A		100-300	1.8-2.4	600-610	IF=20mA
XL-1808UWC-06A		1100-2200	2.8-3.2	5500-10000	IF=20mA

2214 单色系列

◆外观尺寸： 2.2*1.4*1.35(mm)

注：1. 单位：毫米（mm）2. 公差：如无特别标注则为 ±0.10mm

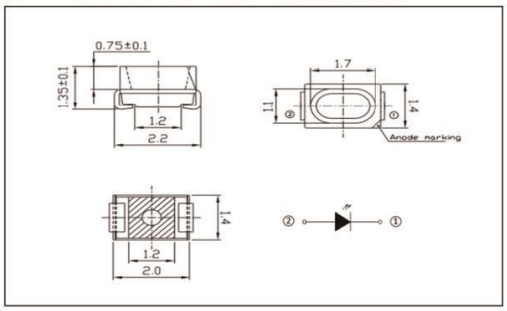

◆光电参数：

产品型号 Part Number	颜 色 Color	亮 度 IV(mcd-Im)	电 压 VF(V)	波长／色区 WL/(nm)/CCT(K)	测试条件 Test
XL-2214SURC		300-500	1.8-2.4	620-630	IF=20mA
XL-2214UYC		300-500	1.8-2.4	585-595	IF=20mA
XL-2214SURC-A		900-1100	1.8-2.4	620-630	IF=20mA
XL-2214UYC-A		800-1000	1.8-2.4	590-592	IF=20mA
XL-2214UBC		500-700	2.7-3.3	460-470	IF=20mA
XL-2214SYGC		100-200	1.8-2.4	568-574	IF=20mA
XL-2214UGC		1700-2000	2.8-3.2	515-530	IF=20mA
XL-2214UWC		2400-2600	2.8-3.2	5500-10000	IF=20mA
XL-2214UOC		1000-1200	1.8-2.4	600-605	IF=20mA
XL-2214BGWC		2200-2500	2.8-3.2	19000-25000	IF=20mA

3014 单色系列

◆外观尺寸： 3.0*1.4*0.8(mm)

注： 1. 单位： 毫米 (mm) 2. 公差： 如无特别标注则为 ±0.10mm

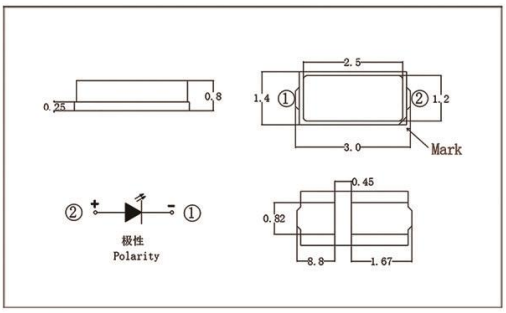

◆光电参数：

产品型号 Part Number	颜 色 Color	亮 度 IV(mcd-Im)	电 压 VF(V)	波长 / 色区 WL/(nm)/CCT(K)	测试条件 Test
XL-3014SURC-02		600-800	1.8-2.4	620-625	IF=60mA
XL-3014UGC-02		1000-1400	2.8-3.4	515-530	IF=60mA
XL-3014UBC-02		400-600	2.8-3.4	460-470	IF=60mA
XL-3014UYC-02		600-800	1.8-2.4	586-592	IF=60mA
XL-3014UOC-02		600-800	1.8-2.4	601-606	IF=60mA
XL-3014UWC-02		3000-4200	2.8-3.4	6000-10000	IF=60mA
XL-3014WWC-02		3000-4200	2.8-3.4	2800-3200	IF=60mA

3020 单色系列

◆外观尺寸： 3.0*2.0*1.3(mm)

注： 1. 单位： 毫米 (mm) 2. 公差： 如无特别标注则为 ±0.10mm

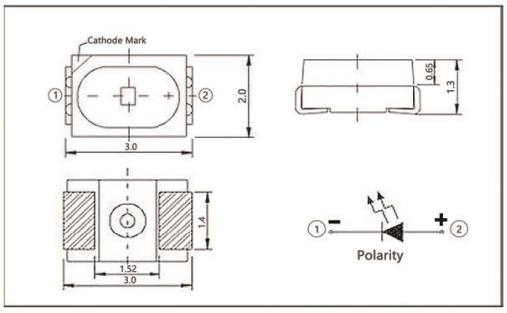

◆光电参数：

产品型号 Part Number	颜 色 Color	亮 度 IV(mcd-Im)	电 压 VF(V)	波长 / 色区 WL/(nm)/CCT(K)	测试条件 Test
XL-3020URC		200-400	1.8-2.4	620-630	IF=20mA
XL-3020UGC		800-1400	2.8-3.4	520-530	IF=20mA
XL-3020UBC		200-500	2.8-3.4	465-475	IF=20mA
XL-3020UYC		200-400	1.8-2.4	580-595	IF=20mA
XL-3020BGWC		300-600	2.8-3.4	X:0.172/Y:0.262	IF=20mA
XL-3020WWC		300-600	2.8-3.4	2800-3200	IF=20mA
XL-3020UWC		300-600	2.8-3.4	5500-10000	IF=20mA

2835 单色系列

◆外观尺寸： 2.8*3.5*0.8(mm)
0.2W/0.5W/1W 可定制

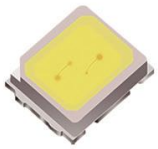

注：1. 单位：毫米（mm）2. 公差：如无特别标注则为 ±0.10mm

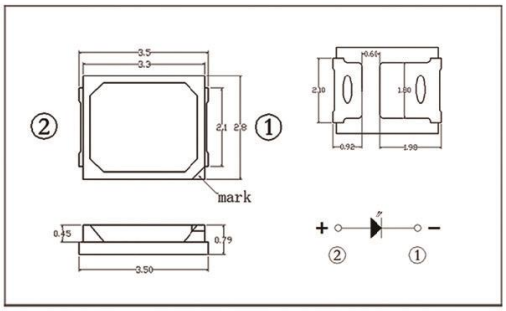

◆光电参数：

产品型号 Part Number	颜 色 Color	亮 度 IV(mcd-lm)	电 压 VF(V)	波长／色区 WL/(nm)/CCT(K)	测试条件 Test
XL-2835SURC-02		7-10LM	1.8-2.4	620-630	IF=60mA
XL-2835UGC-02		15-20LM	2.8-3.4	520-530	IF=60mA
XL-2835UBC-02		4-6LM	2.8-3.4	465-475	IF=60mA
XL-2835UYC-02		5-8LM	1.8-2.4	580-595	IF=60mA
XL-2835UPC-02		5-8LM	2.8-3.4	DF4	IF=20mA
XL-2835BGWC-02		8-16LM	2.8-3.4	X:0.172/Y:0.262	IF=60mA
XL-2835WWC-02		22-30LM	2.8-3.4	2800-3000	IF=60mA
XL-2835UWC-02		22-30LM	2.8-3.4	4000-13000	IF=60mA

◆光电参数：

产品型号 Part Number	颜 色 Color	亮 度 IV(mcd-lm)	电 压 VF(V)	波长／色区 WL/(nm)/CCT(K)	测试条件 Test
XL-2835SURC-05		15-20LM	1.8-2.4	620-630	IF=150mA
XL-2835UGC-05		30-40LM	2.8-3.4	520-530	IF=150mA
XL-2835UBC-05		8-12LM	2.8-3.4	465-475	IF=150mA
XL-2835UYC-05		10-15LM	1.8-2.4	580-595	IF=150mA
XL-2835UPC-05		20-40LM	2.8-3.4	DF4	IF=150mA
XL-2835BGWC-05		20-40LM	2.8-3.4	X:0.172/Y:0.262	IF=150mA
XL-2835WWC-05		55-65LM	2.8-3.4	2800-3000	IF=150mA
XL-2835UWC-05		55-65LM	2.8-3.4	4000-13000	IF=150mA

3030 单色系列

◆外观尺寸： 3.0*3.0*0.65(mm)
0.5W/1W 可定制

注：1. 单位：毫米(mm) 2. 公差：如无特别标注则为 ±0.10mm

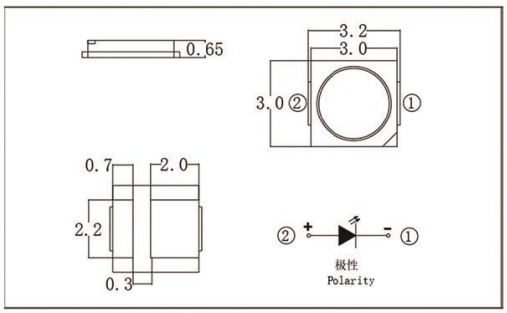

◆光电参数：

产品型号 Part Number	颜 色 Color	亮 度 IV(mcd-Im)	电 压 VF(V)	波长/色区 WL/(nm)/CCT(K)	测试条件 Test
XL-3030SURC-1W		50-55LM	1.8-2.4	620-630	IF=350mA
XL-3030UGC-1W		80-100LM	2.8-3.4	520-530	IF=350mA
XL-3030UBC-1W		40-50LM	2.8-3.4	465-475	IF=350mA
XL-3030UYC-1W		50-55LM	1.8-2.4	585-595	IF=350mA
XL-3030BGWC-1W		80-100LM	2.8-3.4	X:0.172/Y:0.262	IF=350mA
XL-3030WWC-1W		110-130LM	2.8-3.4	2800-3200	IF=350mA
XL-3030UWC-1W		110-130LM	2.8-3.4	5500-10000	IF=350mA

3433 单色系列

◆外观尺寸： 3.4*3.3*1.9 (mm)

注：1. 单位：毫米(mm) 2. 公差：如无特别标注则为 ±0.10mm

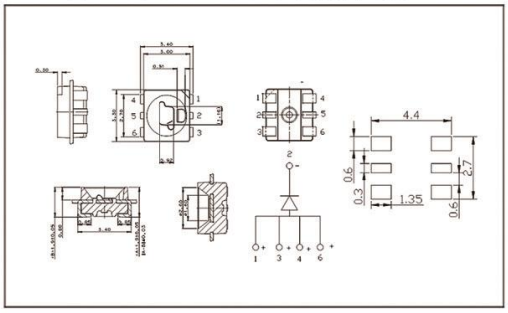

◆光电参数：

产品型号 Part Number	颜 色 Color	亮 度 IV(mcd-Im)	电 压 VF(V)	波长/色区 WL/(nm)/CCT(K)	测试条件 Test
XL-3433SURC-02		13-27	1.8-2.4	615-630	IF=60mA
XL-3433SURC-05		23-39	1.8-2.4	615-630	IF=150mA
XL-3433UYC-02		10-20	1.8-2.4	585-595	IF=60mA
XL-3433UYC-05		20-33	1.8-2.4	585-595	IF=150mA
XL-3433UBC-05		10-20	2.8-3.4	455-465	IF=150mA
XL-3433UWC-05		50-70	2.8-3.4	6000-7500	IF=150mA

3528 单色系列

注： 1. 单位： 毫米（mm） 2. 公差： 如无特别标注则为 ±0.10mm

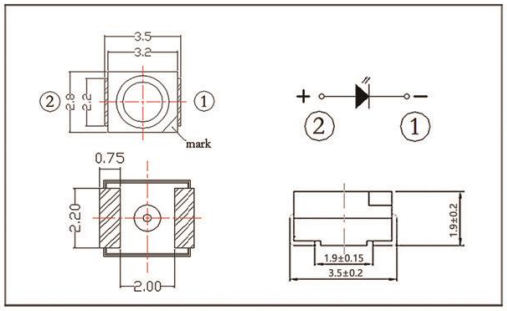

◆外观尺寸： 3.5*2.8*1.9(mm)

◆光电参数：

产品型号 Part Number	颜 色 Color	亮 度 IV(mcd-Im)	电 压 VF(V)	波长／色区 WL/(nm)/CCT(K)	测试条件 Test
XL-3528SURC		400-600	1.8-2.4	620-630	IF=20mA
XL-3528SURC-FJ		700-1000	1.8-2.4	620-630	IF=20mA
XL-3528UGC		1000-2000	2.8-3.4	520-530	IF=20mA
XL-3528UBC		400-500	2.8-3.4	465-475	IF=20mA
XL-3528UYC		200-300	1.8-2.4	585-595	IF=20mA
XL-3528UYC-FJ		900-1000	1.8-2.4	585-595	IF=20mA
XL-3528UOC		300-400	1.8-2.4	600-610	IF=20mA
XL-3528UPC		2-3LM	2.8-3.4	DF4	IF=20mA
XL-3528BGWC		2-3LM	2.8-3.4	X:0.172/Y:0.262	IF=20mA
XL-3528UVA		180-200	2.8-3.4	395-415	IF=20mA
XL-3528WWC		2100-2400	2.8-3.4	2800-3200	IF=20mA
XL-3528UWC		2100-2400	2.8-3.4	5500-10000	IF=20mA

4014 单色系列

注： 1. 单位： 毫米（mm） 2. 公差： 如无特别标注则为 ±0.10mm

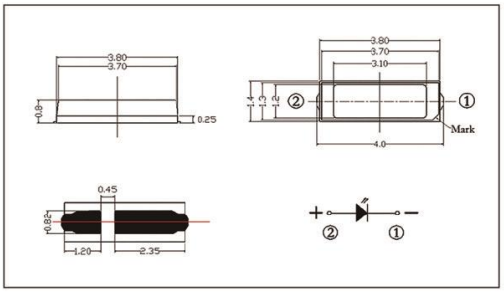

◆外观尺寸： 4.0*1.4*0.8(mm)

◆光电参数：

产品型号 Part Number	颜 色 Color	亮 度 IV(mcd-Im)	电 压 VF(V)	波长／色区 WL/(nm)/CCT(K)	测试条件 Test
XL-4014SURC-02		650-1150	1.8-2.4	620-630	IF=60mA
XL-4014UBC-02		650-1150	2.8-3.4	455-470	IF=60mA
XL-4014UGC-02		3000-4500	2.8-3.4	520-530	IF=60mA
XL-4014UWC-02		24-26	2.8-3.4	5500-10000	IF=60mA
XL-4014UYC-02		600-850	1.8-2.4	585-595	IF=60mA
XL-4014SURC-02FJ		1450-1750	1.8-2.4	620-630	IF=60mA
XL-4014UPC-02		10-12	2.8-3.2	X:0.287/Y:0.117	IF=60mA
XL-4014BGWC-02		14-16	2.8-3.2	X:0.183/Y:171	IF=60mA

5050 单色系列

◆外观尺寸： 5.0*5.0*1.6(mm)

注： 1. 单位： 毫米 (mm) 2. 公差： 如无特别标注则为 ±0.10mm

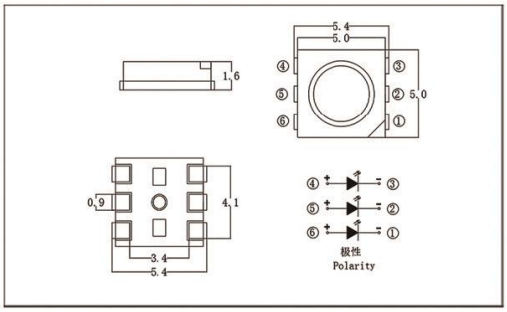

◆光电参数：

产品型号 Part Number	颜 色 Color	亮 度 IV(mcd-Im)	电 压 VF(V)	波长 / 色区 WL/(nm)/CCT(K)	测试条件 Test
XL-5050SURC		1200-1800	1.8-2.4	620-625	IF=60mA
XL-5050UGC		3000-4000	2.8-3.4	515-530	IF=60mA
XL-5050UBC		1000-1500	2.8-3.4	460-470	IF=60mA
XL-5050UOC		600-800	1.8-2.4	601-606	IF=60mA
XL-5050UYC		1000-1500	1.8-2.4	586-592	IF=60mA
XL-5050UWC		20-24LM	2.8-3.4	5500-10000	IF=60mA
XL-5050WWC		20-24LM	1.8-2.4	2800-3200	IF=60mA

5730 单色系列

◆外观尺寸： 5.7*3.0*0.85(mm)

注： 1. 单位： 毫米 (mm) 2. 公差： 如无特别标注则为 ±0.10mm

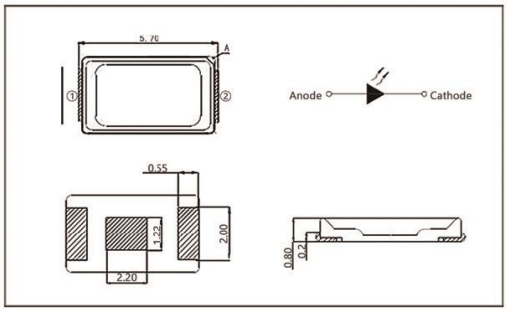

◆光电参数：

产品型号 Part Number	颜 色 Color	亮 度 IV(mcd-Im)	电 压 VF(V)	波长 / 色区 WL/(nm)/CCT(K)	测试条件 Test
XL-5730SURC-05		15-20LM	1.8-2.4	620-630	IF=150mA
XL-5730UGC-05		30-40LM	2.8-3.4	520-530	IF=150mA
XL-5730UBC-05		8-12LM	2.6-3.2	465-475	IF=150mA
XL-5730UYC-05		15-75LM	1.8-2.4	580-595	IF=150mA
XL-5730BGWC-05		16-40LM	2.8-3.4	X:0.172/Y:0.262	IF=150mA
XL-5730WWC-05		55-65LM	2.8-3.4	2800-3200	IF=150mA
XL-5730UWC-05		55-65LM	2.8-3.4	5500-10000	IF=150mA

6070 仿流明系列

◆外观尺寸： 14.5*5*7.3(mm)
1W/3W/5W 可定制

注：1. 单位：毫米（mm）2. 公差：如无特别标注则为 ±0.10mm

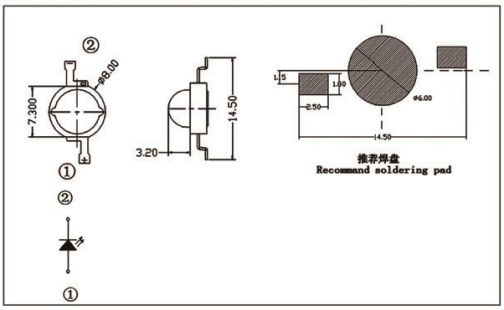

◆光电参数：

产品型号 Part Number	颜 色 Color	亮 度 IV(mcd-lm)	电 压 VF(V)	波长／色区 WL/(nm)/CCT(K)	测试条件 Test
XL-HD6070UWC-A2		110-130	2.8-3.4	5500-10000	IF=350mA
XL-HD6070UGC-A2		80-90	2.8-3.4	520-525	IF=350mA
XL-HD6070SURC-A2		45-55	1.8-2.4	620-625	IF=350mA
XL-HD6070UBC-A2		15-25	2.8-3.4	460-470	IF=350mA
XL-HD6070UYC-A2		45-55	1.8-2.4	585-595	IF=350mA
XL-HD6070WWC-A2		110-120	2..8-3.4	3000-3300	IF=350mA

多晶系列 Multicolor Series

多晶系列LED的电路和控制逻辑简单，减少了所需独立控制线路的数量，从而降低了制造成本。具有较高的能效比，多晶系列指示灯在同等亮度下往往比单色LED更节能，多晶系列指示灯的设计使其容易与现有的电子控制系统集成，无论是DIY项目还是工业自动化领域，都可以轻松实现对灯光的精确控制。

The circuit and control logic of polycrystalline series LEDs are simple, reducing the number of independent control circuits required and thus lowering manufacturing costs. With a high energy efficiency ratio, polycrystalline series indicator lights are often more energy-efficient than monochrome LEDs at the same brightness. The design of polycrystalline series indicator lights makes them easy to integrate with existing electronic control systems, making it easy to achieve precise control of lighting in both DIY projects and industrial automation fields

产品特点：

- Low power consumption
  低功耗
- High lumninous efficiency
  高光效
- RoHS compliant
  符合 RoHS 标准

产品应用：

- Indoor lighting
  室内照明
- Luminescent character
  发光字
- Jewelry display cabinet lighting
  珠宝展柜照明
- Auxiliary lighting
  辅光照明
- Counter lighting
  柜台照明
- Advertising module lighting
  广告模组照
- Shop lighting
  商场照明

封装形式：


3528


6070


1010


1415


3510

3528 多晶系列

◆外观尺寸： 3.5*2.8*1.9(mm)

注：1. 单位：毫米（mm）2. 公差：如无特别标注则为 ±0.10mm

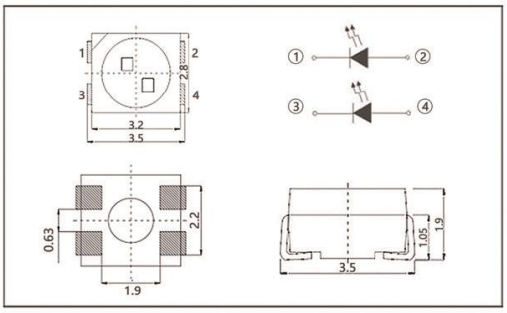

◆光电参数：

产品型号 Part Number	颜 色 Color	亮 度 IV(mcd-Im)	电 压 VF(V)	波长 / 色区 WL/(nm)/CCT(K)	测试条件 Test
XL-3528SURUGC		R:400/G:1400	R:2.0/G:3.0	R:620-630/G:515-530	IF=20mA
XL-3528SURUBC		R:400/B:400	R:2.0/B:3.0	R:620-630/B:460-470	IF=20mA
XL-3528SURUWC		R:400/W:8LM	R:2.0/W:3.0	R:620-630/W:6000	IF=20mA
XL-3528SURSYGC		R:400-YG:400	R:2.0/YG:2.0	R:620-630/YG:565-575	IF=20mA
XL-A3528RGBC-BM		R:400/G:1400/B:400	R:2.0/G:3.0/B:3.0	R:620/G:520/B:470	IF=20mA
XL-B3528RGBW-HM		R:400/G:1400/B:400	R:2.0/G:3.0/B:3.0	R:620/G:520/B:470	IF=20mA
XL-B3528RGBC-BM		R:400/G:1400/B:400	R:2.2/G:3.2/B:3.2	R:630/G:530/B:470	IF=20mA

5050 多晶系列

◆外观尺寸： 5.0*5.0*1.6(mm)

注：1. 单位：毫米（mm）2. 公差：如无特别标注则为 ±0.10mm

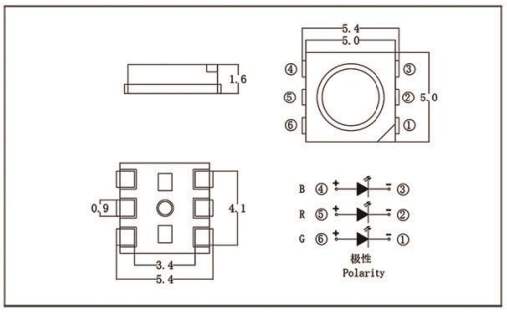

◆光电参数：

产品型号 Part Number	颜 色 Color	亮 度 IV(mcd-Im)	电 压 VF(V)	波长 / 色区 WL/(nm)/CCT(K)	测试条件 Test
XL-5050RGBC-A		R:2000/G:3500/B:1500	R:2.3/G:3.4/B:3.4	R:630/G:530/B:470	IF=20mA
XL-5050RGBC		R:500/G:1500/B:450	R:2.3/G:3.4/B:3.4	R:630/G:530/B:470	IF=20mA

6070 仿流明多晶系列

◆外观尺寸： 14.5*5*7.3(mm)
不同功率可定制

注：1. 单位：毫米(mm) 2. 公差：如无特别标注则为 ±0.10mm

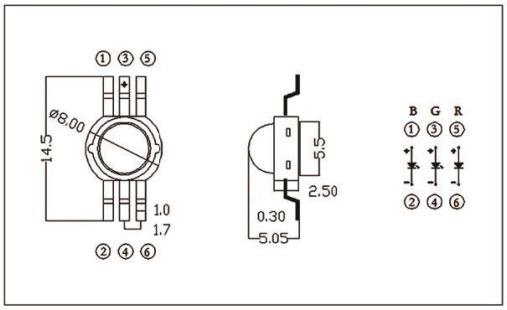

◆光电参数：

产品型号 Part Number	颜 色 Color	亮 度 IV(mcd-Im)	电 压 VF(V)	波长/色区 WL/(nm)/CCT(K)	测试条件 Test
XL-HD6070RGBC-A46L		R:60/G:100/B:25	R:2.2/G:3.6/B:3.4	R:630/G:530/B:465	IF=350mA

1010 多晶系列

◆外观尺寸： 1.0*1.0*0.85(mm)

注：1. 单位：毫米(mm) 2. 公差：如无特别标注则为 ±0.10mm

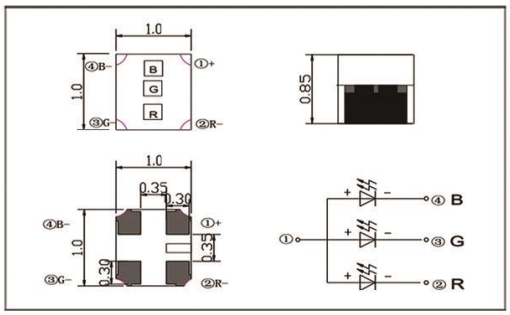

◆光电参数：

产品型号 Part Number	颜 色 Color	亮 度 IV(mcd-Im)	电 压 VF(V)	波长/色区 WL/(nm)/CCT(K)	测试条件 Test
XL-B1010RGBT-HF		R:80/G:168/B:70	R:2.3/G:3.2/B:3.0	R:625/G:530/B:470	IF=20mA

1212 多晶系列

◆外观尺寸： 1.2*1.2*0.9(mm)

注：1. 单位：毫米(mm) 2. 公差：如无特别标注则为 ±0.10mm

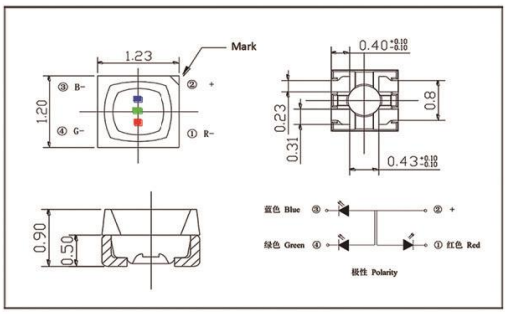

◆光电参数：

产品型号 Part Number	颜 色 Color	亮 度 IV(mcd-Im)	电 压 VF(V)	波长/色区 WL/(nm)/CCT(K)	测试条件 Test
XL-B1212RGBA-HF		R:150/G:500/B:90	R:2.3/G:3.2/B:3.0	R:625/G:530/B:470	IF=20mA

1415 多晶系列

◆外观尺寸： 1.5*1.6*1.5(mm)

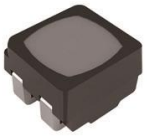

注： 1. 单位： 毫米（mm） 2. 公差： 如无特别标注则为 ±0.10mm

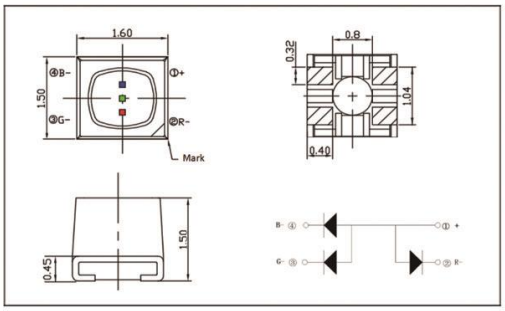

◆光电参数：

产品型号 Part Number	颜 色 Color	亮 度 IV(mcd-Im)	电 压 VF(V)	波长 / 色区 WL/(nm)/CCT(K)	测试条件 Test
XL-Z1415RGBA-SG		R:560/G:1500/B:390	R:2.3/G:3.2/B:3.2	R:630/G:530/B:470	IF=20mA

1515 多晶系列

◆外观尺寸： 1.5*1.6*1.0(mm)

注： 1. 单位： 毫米（mm） 2. 公差： 如无特别标注则为 ±0.10mm

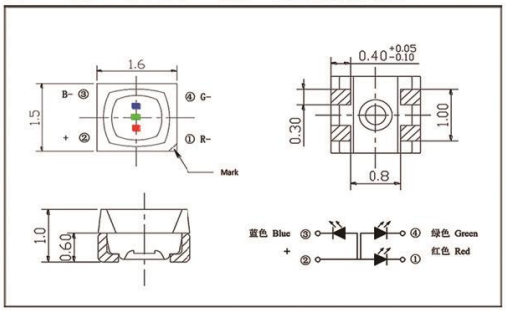

◆光电参数：

产品型号 Part Number	颜 色 Color	亮 度 IV(mcd-Im)	电 压 VF(V)	波长 / 色区 WL/(nm)/CCT(K)	测试条件 Test
XL-B1515RGBA-HF		R:120/G:500/B:80	R:2.3/G:3.2/B:3.0	R:625/G:530/B:470	IF=20mA

1616 多晶模组四合一系列

◆外观尺寸： 1.6*1.6*0.6 (mm)

注： 1. 单位： 毫米（mm） 2. 公差： 如无特别标注则为 ±0.10mm

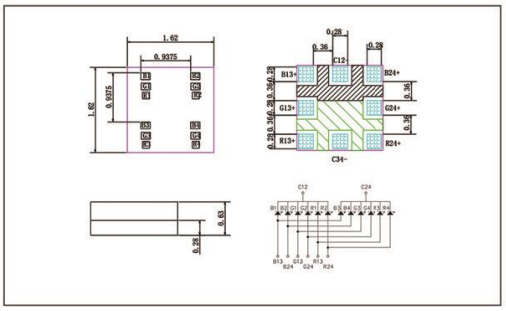

◆光电参数：

产品型号 Part Number	颜 色 Color	亮 度 IV(mcd-Im)	电 压 VF(V)	波长 / 色区 WL/(nm)/CCT(K)	测试条件 Test
XL-M09RGBA-HF		R:180/G:320/B:350	R:2.3/G:3.2/B:3.0	R:630/G:530/B:470	IF=20mA

1921 多晶系列

注： 1. 单位： 毫米 (mm) 2. 公差： 如无特别标注则为 ±0.10mm

◆外观尺寸： 2.0*2.1*1.9 (mm)

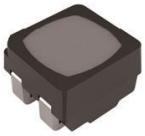

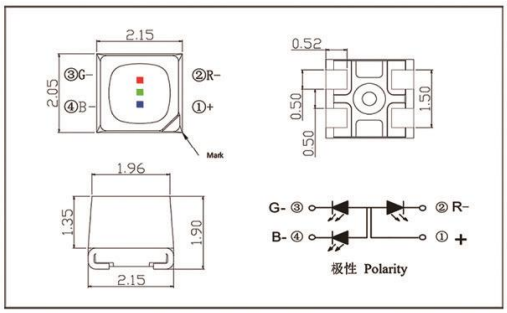

◆光电参数：

产品型号 Part Number	颜 色 Color	亮 度 IV(mcd-Im)	电 压 VF(V)	波长 / 色区 WL/(nm)/CCT(K)	测试条件 Test
XL-Z1921RGBA-SF		R:680/G:2200/B:500	R:2.3/G:3.2/B:3.2	R:630/G:530/B:470	IF=20mA
XL-Z1921RGBA-SG		R:800/G:2400/B:700	R:2.3/G:3.2/B:3.2	R:630/G:530/B:470	IF=20mA

2020 多晶系列

注： 1. 单位： 毫米 (mm) 2. 公差： 如无特别标注则为 ±0.10mm

◆外观尺寸： 2.1*2.1*1.0(mm)

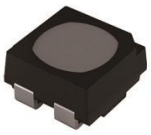

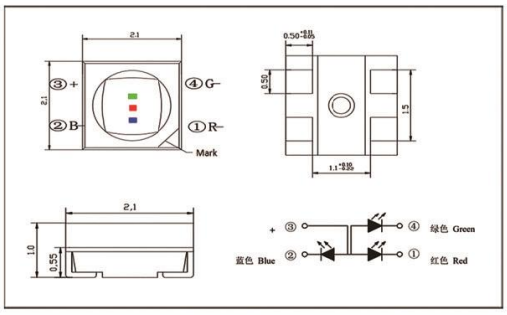

◆光电参数：

产品型号 Part Number	颜 色 Color	亮 度 IV(mcd-Im)	电 压 VF(V)	波长 / 色区 WL/(nm)/CCT(K)	测试条件 Test
XL-B2020RGBA-HF		R:280/G:780/B:380	R:2.3/G:3.2/B:3.2	R:625/G:530/B:470	IF=20mA

2727 多晶多晶系列

注： 1. 单位： 毫米 (mm) 2. 公差： 如无特别标注则为 ±0.10mm

◆外观尺寸： 2.7*2.8*2.45(mm)

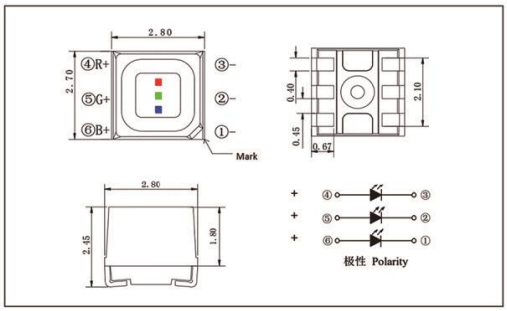

◆光电参数：

产品型号 Part Number	颜 色 Color	亮 度 IV(mcd-Im)	电 压 VF(V)	波长 / 色区 WL/(nm)/CCT(K)	测试条件 Test
XL-Z2727RGBA-SG		R:1000/G:1600/B:800	R:2.3/G:3.2/B:3.2	R:625/G:520/B:465	IF=20mA

3535 多晶系列

◆外观尺寸： 3.7*3.5*2.8(mm)

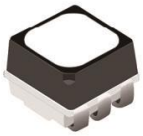

注：1. 单位：毫米（mm）2. 公差：如无特别标注则为 ±0.10mm

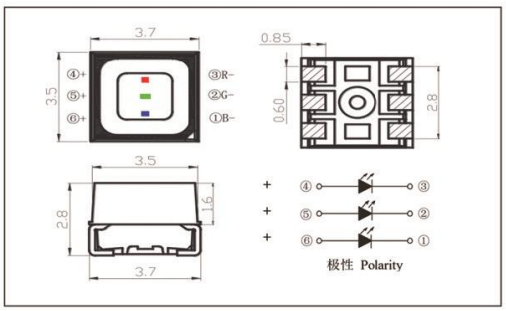

◆光电参数：

产品型号 Part Number	颜 色 Color	亮 度 IV(mcd-Im)	电 压 VF(V)	波长 / 色区 WL/(nm)/CCT(K)	测试条件 Test
XL-Z3535RGBA-SG		R:1050/G:2200/B:500	R:2.4/G:3.4/B:3.4	R:625/G:525/B:465	IF=20mA

3510 多晶系列

◆外观尺寸： 3.5*1.0*1.2(mm)

注：1. 单位：毫米（mm）2. 公差：如无特别标注则为 ±0.10mm

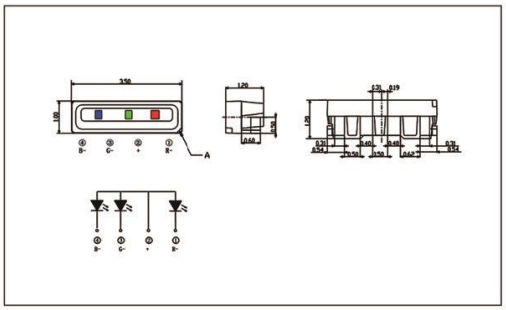

◆光电参数：

产品型号 Part Number	颜 色 Color	亮 度 IV(mcd-Im)	电 压 VF(V)	波长 / 色区 WL/(nm)/CCT(K)	测试条件 Test
XL-3510RGBA-SG		R:623/G:1066/B:146	R:2.4/G:3.4/B:3.4	R:146/G:630/B:475	IF=20mA

侧面系列 Side-Emitting Series

侧面系列灯珠通过侧发光设计，发光角度通常较大，能够覆盖更广的区域，光线经过多次折射和反射后，能够提供更加均匀、柔和的照明效果，减少眩光和阴影。侧发光设计可以更好地控制光线方向，减少光污染，同时提高光的利用效率，降低能耗。

The side series lamps are designed with side illumination, which usually has a larger beam angle to cover a wider area, and the light can be refracted and reflected many times, which can provide a more uniform and soft lighting effect, reducing glare and shadows. The side-lit design allows for better control of light direction, reducing light pollution, while improving light efficiency and reducing energy consumption

产品特点：

- Large angle luminescence
  大角度发光
- Uniform luminescence
  发光均匀
- RoHS compliant
  符合 RoHS 标准

产品应用：

- Electronic display screen
  电子显示
- Mobile phone backlight
  手机背光源
- Application of electronic and electrical indication
  电子电器指示应用
- Indoor and outdoor lighting
  室内外照明
- pilot lamp
  指示灯
- Mobile digital products
  手机数码产品

封装形式：

020

315

335

020

4040

020 侧面系列

◆外观尺寸： 3.8*0.6*1.0(mm)

注： 1. 单位： 毫米 (mm) 2. 公差： 如无特别标注则为 ±0.10mm

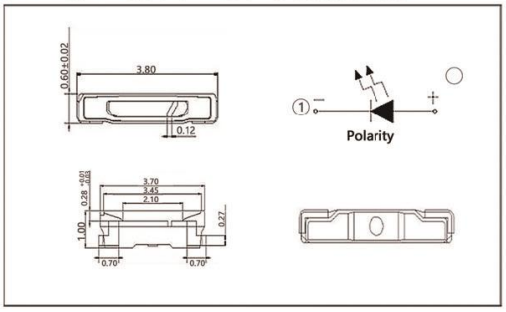

◆光电参数：

产品型号 Part Number	颜 色 Color	亮 度 IV(mcd-Im)	电 压 VF(V)	波长 / 色区 WL/(nm)/CCT(K)	测试条件 Test
XL-3806SURC		500-700	1.8-2.4	620-630	IF=20mA
XL-3806UGC		1400-1600	2.8-3.4	520-530	IF=20mA
XL-3806UBC		200-400	2.8-3.4	465-475	IF=20mA
XL-3806UYC		200-400	1.8-2.4	580-595	IF=20mA
XL-3806UOC		200-400	1.8-2.4	600-610	IF=20mA
XL-3806SYGC		200-400	1.8-2.4	565-575	IF=20mA
XL-3806UWC		2400-3000	2.8-3.4	5500-10000	IF=20mA
XL-3806WWC		1500-1800	2.8-3.4	2800-3200	IF=20mA
XL-3806UVA		20-50	2.8-3.4	365-405	IF=20mA

315 侧面系列

◆外观尺寸： 3.5*1.2*1.4(mm)

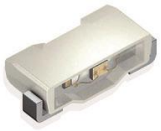

注： 1. 单位： 毫米 (mm) 2. 公差： 如无特别标注则为 ±0.10mm

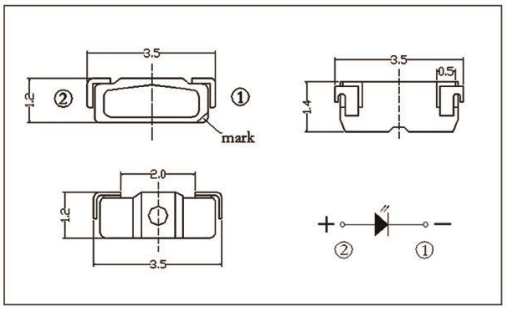

◆光电参数：

产品型号 Part Number	颜 色 Color	亮 度 IV(mcd-Im)	电 压 VF(V)	波长 / 色区 WL/(nm)/CCT(K)	测试条件 Test
XL-2810SURC		900-1200	1.8-2.4	620-630	IF=20mA
XL-2810UBC		900-1200	2.8-3.4	460-470	IF=20mA
XL-2810UGC		1500-2500	2.8-3.4	515-525	IF=20mA
XL-2810UYC		900-1300	1.8-2.4	585-595	IF=20mA
XL-2810UOC		120-180	1.8-2.4	600-610	IF=20mA
XL-2810SYGC		120-150	1.8-2.4	565-575	IF=20mA
XL-2810WWC		3500-4500	2.8-3.4	2800-3500	IF=20mA
XL-2810UWC		3200-5500	2.8-3.4	5500-10000	IF=20mA

335 侧面系列

注： 1. 单位： 毫米 (mm) 2. 公差： 如无特别标注则为 ±0.10mm

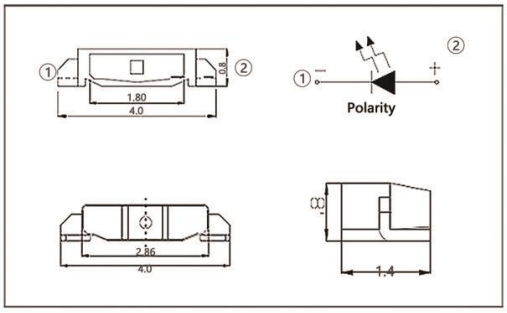

◆外观尺寸： 4.0*0.8*1.4(mm)

◆光电参数：

产品型号 Part Number	颜 色 Color	亮 度 IV(mcd-Im)	电 压 VF(V)	波长 / 色区 WL/(nm)/CCT(K)	测试条件 Test
XL-4008SURC		400-500	1.8-2.4	620-630	IF=20mA
XL-4008UGC		1000-1300	2.8-3.4	520-530	IF=20mA
XL-4008UBC		400-500	2.8-3.4	465-475	IF=20mA
XL-4008UYC		550-600	1.8-2.4	580-595	IF=20mA
XL-4008UOC		300-350	1.8-2.4	600-610	IF=20mA
XL-4008SYGC		100-150	1.8-2.4	565-575	IF=20mA
XL-4008UWC		2000-2200	2.8-3.4	5500-10000	IF=20mA
XL-4008WWC		2000-2200	2.8-3.4	2800-3200	IF=20mA

3014 侧面系列

注： 1. 单位： 毫米 (mm) 2. 公差： 如无特别标注则为 ±0.10mm

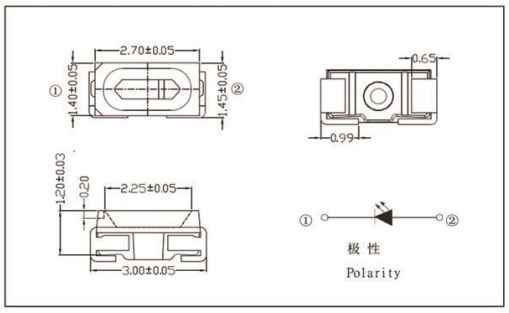

◆外观尺寸： 3.0*1.4*1.32(mm)

◆光电参数：

产品型号 Part Number	颜 色 Color	亮 度 IV(mcd-Im)	电 压 VF(V)	波长 / 色区 WL/(nm)/CCT(K)	测试条件 Test
XL-C3014SURC		400-1200	1.8-2.4	620-625	IF=30mA
XL-C3014UGC		2000-3500	2.8-3.4	520-528	IF=30mA
XL-C3014UBC		400-800	2.8-3.2	460-475	IF=30mA
XL-C3014UWC		2800-3500	2.8-3.4	6000-10000	IF=20mA
XL-C3014UYC		400-800	2.0-2.4	585-595	IF=20mA

020 侧面系列

◆外观尺寸： 3.8*0.6*1.0(mm)

注： 1. 单位： 毫米 (mm) 2. 公差： 如无特别标注则为 ±0.10mm

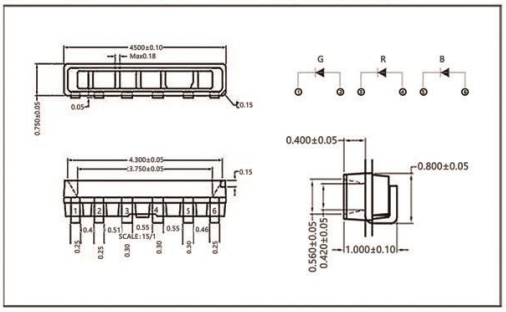

◆光电参数：

产品型号 Part Number	颜 色 Color	亮 度 IV(mcd-Im)	电 压 VF(V)	波长 / 色区 WL/(nm)/CCT(K)	测试条件 Test
XL-3806SURUBC		R:850/B:550	R:2.0/B:3.0	R:620-625/B:460-470	IF=20mA
XL-3806SURUGC		R:850/G:1700	R:2.0/G:3.0	R:620-625/G:515-530	IF=20mA
XL-3806RGBC-4L		R:650/G:1700/B:550	R:2.0/G:3.0/B:3.0	R:620/G:520/B:470	IF=20mA
XL-3806RGBC-6L		R:650/G:1700/B:550	R:2.0/G:3.0/B:3.0	R:620/G:520/B:470	IF=20mA

4040 侧面系列

◆外观尺寸： 4.0*3.95*3.55(mm)

注： 1. 单位： 毫米 (mm) 2. 公差： 如无特别标注则为 ±0.10mm

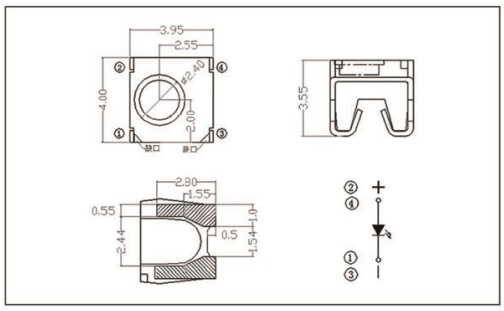

◆光电参数：

产品型号 Part Number	颜 色 Color	亮 度 IV(mcd-Im)	电 压 VF(V)	波长 / 色区 WL/(nm)/CCT(K)	测试条件 Test
XL-C4040SURC		600-800	1.8-2.4	620-630	IF=20mA
XL-C4040UYC		600-800	1.8-2.4	585-595	IF=20mA
XL-C4040UBC		400-600	2.7-3.2	460-470	IF=20mA
XL-C4040SYGC		100-200	1.8-2.4	565-575	IF=20mA
XL-C4040UGC		6000-7000	2.8-3.4	520-525	IF=20mA
XL-C4040UWC		2300-2500	2.7-3.2	5500-6000	IF=20mA
XL-C4040UOC		600-800	1.9-2.3	600-610	IF=20mA
XL-C4040BGWC		6500-7500	2.8-3.2	17000-21000	IF=20mA
XL-C4040SURC-A		6500-7500	1.9-2.3	620-630	IF=20mA
XL-C4040UYC-A		3300-3500	1.8-2.4	585-595	IF=20mA

4040 侧面系列

◆外观尺寸： 4.0*3.95*3.55(mm)

注：1. 单位：毫米(mm) 2. 公差：如无特别标注则为 ±0.10mm

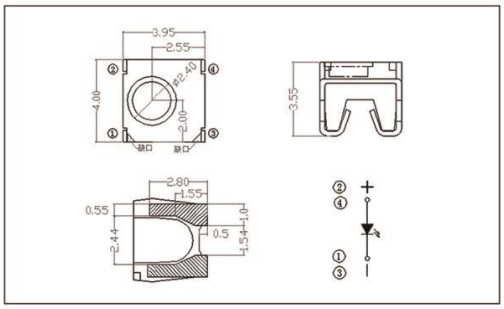

◆光电参数：

产品型号 Part Number	颜 色 Color	亮 度 IV(mcd-Im)	电 压 VF(V)	波长 / 色区 WL/(nm)/CCT(K)	测试条件 Test
XL-C4040SURSYGC	■■	R:1000/YG:800	R:2.2/YG:2.2	R:625/YG:570	IF=20mA
XL-C4040SURUYC	■■	R:900/Y:900	R:2.2/Y:2.2	R:625/Y:585	IF=20mA
XL-C4040SURUGC	■■	R:1000/G:1000	R:2.2/G:3.2	R:625/G:520	IF=20mA

反编系列 Reverse-Mounted Series

反编系列灯珠的结构设计避免了正编灯珠中电极遮挡光线和导电层吸收光线的问题，从而提高了发光效率。此外，反编灯珠的电压通常更低，光效更高。反编灯珠的芯片直接与PCB基板接触，热量可以更快速地散发，散热性能显著优于正编灯珠。这种设计特别适合高功率、长时间工作的应用场景。

The structural design of the reverse series lamp beads avoids the problems of electrodes blocking light and conductive layer absorbing light in the positive series lamp beads, thereby improving the luminous efficiency. In addition, the voltage of the reverse braided lamp beads is usually lower and the light efficiency is higher. The chip of the reverse braided lamp bead is in direct contact with the PCB substrate, and the heat can be dissipated more quickly, and the heat dissipation performance is significantly better than that of the positive braided lamp bead. This design is particu-

产品特点：

- Low power consumption
  低功耗
- High lumninous efficiency
  高光效
- RoHS compliant
  符合 RoHS 标准

产品应用：

- Indoor lighting
  室内照明
- Commercial lighting
  商业照明显示
- Decorative lightingDecorative lighting
  装饰照明
- LCD backlight
  LCD 背光源
- Auxiliary lighting inside the car
  汽车内部辅助照明
- Other lighting and display categories
  其它照明和显示类

封装形式：

6028

6028

6028 单色反编系列

◆外观尺寸： 6.0*2.8*1.7(mm)

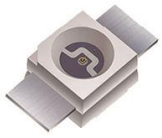

注： 1. 单位： 毫米 (mm) 2. 公差： 如无特别标注则为 ±0.10mm

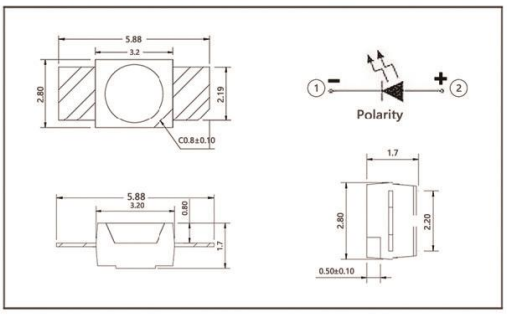

◆光电参数：

产品型号 Part Number	颜 色 Color	亮 度 IV(mcd-Im)	电 压 VF(V)	波长 / 色区 WL/(nm)/CCT(K)	测试条件 Test
XL-6028SURC-FB		400-600	1.8-2.4	620-625	IF=20mA
XL-6028UGC-FB		1000-1400	2.8-3.4	515-530	IF=20mA
XL-6028UBC-FB		400-600	2.8-3.4	460-470	IF=20mA
XL-6028UPC-FB		1800-2100	2.8-3.4	DF4	IF=20mA
XL-6028WWC-FB		1800-2100	2.8-3.4	2800-3200	IF=20mA
XL-6028UWC-FB		1800-2100	2.8-3.4	10000-13000	IF=20mA

6028 多晶反编

◆外观尺寸： 5.8*2.8*1.8(mm)

注： 1. 单位： 毫米 (mm) 2. 公差： 如无特别标注则为 ±0.10mm

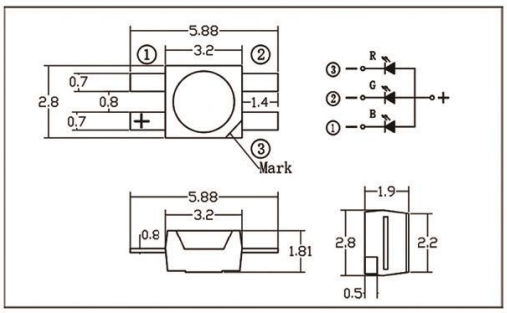

◆光电参数：

产品型号 Part Number	颜 色 Color	亮 度 IV(mcd-Im)	电 压 VF(V)	波长 / 色区 WL/(nm)/CCT(K)	测试条件 Test
XL-6028RGBC-4L		R:300/G:800/B:300	R:2.0/G:3.0/B:3.0	R:630/G:530/B:475	IF=20mA

球头系列 Dome-shaped Series

球头系列灯珠是一种特殊的LED灯珠，其外形呈球形或半球形，具有独特的光学设计和多种应用特点。球头LED具有广角发光、高亮度、耐用性、节能环保、设计灵活和应用广泛等特点，适合多种照明和显示需求。相比传统光源，能耗低，节能效果显著，光线分布均匀，减少局部过亮或过暗现象。

Ball head series lamp beads are a special LED lamp beads, which are spherical or hemispherical in shape, with unique optical design and a variety of application characteristics. Ball head LED has the characteristics of wide-angle luminescence, high brightness, durability, energy saving and environmental protection, flexible design and wide application, which is suitable for a variety of lighting and display needs. Compared with traditional light sources, the energy consumption is low, the energy-saving effect is remarkable, the light is evenly distributed, and the local

产品特点：

- Small angle 角度小
- High luminous efficiency 发光效率高
- Good spotlight 聚光好
- RoHS compliant 符合 RoHS 标准

产品应用：

- Household Electric Appliances 家用电器
- Smart home 智能家居
- Quantitative Engineering 亮化工程
- Health care 健康医疗
- Backlight display 背光显示
- Lighting decoration 照明灯饰
- Bluetooth audio 蓝牙音响
- automobile instrument 汽车仪表
- Special clothing 特殊服饰

封装形式：

3528

2835

2835 球头系列

◆外观尺寸： 3.5*2.8*1.4(mm)
0.2w/0.5w 可定制

注： 1. 单位： 毫米 (mm) 2. 公差： 如无特别标注则为 ±0.10mm

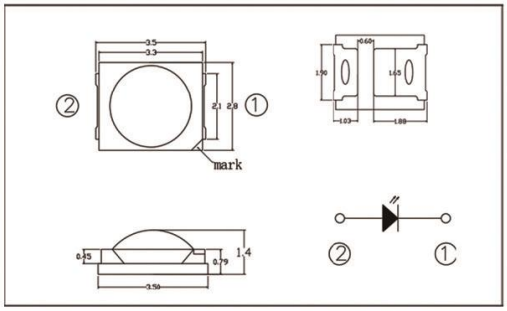

◆光电参数：

产品型号 Part Number	颜 色 Color	亮 度 IV(mcd-Im)	电 压 VF(V)	波长 / 色区 WL/(nm)/CCT(K)	测试条件 Test
XL-HD2835UBC-02		3-5	2.8-3.4	460-470	IF=60mA
XL-HD2835SURC-02		4-10	2.0-2.4	615-630	IF=60mA
XL-HD2835UGC-02		15-22	2.8-3.4	515-530	IF=60mA
XL-HD2835UYC-02		3-8	2.0-2.4	585-595	IF=60mA

3528 球头系列

◆外观尺寸： 3.5*2.8*3.5(mm)

注： 1. 单位： 毫米 (mm) 2. 公差： 如无特别标注则为 ±0.10mm

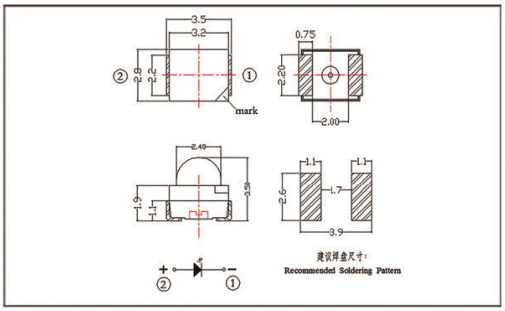

◆光电参数：

产品型号 Part Number	颜 色 Color	亮 度 IV(mcd-Im)	电 压 VF(V)	波长 / 色区 WL/(nm)/CCT(K)	测试条件 Test
XL-MD3528UWC		7000-10000	2.8-3.4	6000-8000	IF=60mA
XL-SD3528SURC		4000-6000	1.8-2.4	615-630	IF=60mA
XL-SD3528UBC		4000-6000	2.8-3.4	460-470	IF=60mA
XL-SD3528UGC		3000-5000	2.8-3.4	515-535	IF=60mA
XL-SD3528UYC		4000-6000	1.8-2.4	585-595	IF=60mA

插件灯珠 LAMP LED

插件灯珠相比传统光源，能耗低，节能效果显著。具有高光效、多种颜色、宽视角、长寿命、抗震抗冲击、节能环保和成本低等特点。适用于指示灯、显示屏和照明等多种应用场景，安装牢固，适合手工焊接和维修。

Compared with traditional light sources, plug-in lamp beads have low energy consumption and significant energy-saving effects. It has the characteristics of high light efficiency, multiple colors, wide viewing angle, long life, seismic and impact resistance, energy saving and environmental protection, and low cost. Suitable for a variety of application scenarios such as indicators, displays, and lighting, it is firmly installed and suitable for manual welding and maintenance.

产品特点：

- Long operating life
  使用寿命长
- High energy efficiency, fast startup
  高能效、 启动快
- Low voltage DC drive
  低电压直流驱动

产品应用：

- electronic toy
  电子玩具
- Medical beauty instruments
  医疗美容仪器
- Home appliances, digital, communication
  家电、 数码、 通信
- Automotive Electronics
  汽车电子
- electronic clock
  电子钟表
- Electronic teaching equipment
  电子教学设备
- Lighting decoration
  照明灯饰
- Traffic instructions
  交通指示
- Urban lighting
  城市亮化

封装形式：


F3


F8


234


257


F5

F3 系列

◆外观尺寸： 3.0*5.2(mm)

注： 1. 单位： 毫米（mm） 2. 公差： 如无特别标注则为 ±0.10mm
3. 胶体颜色： 透明／雾状

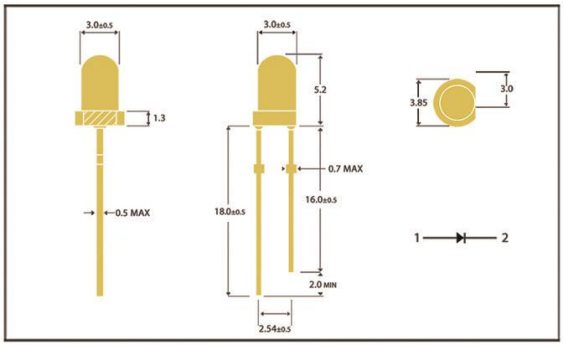

◆白色透明

颜色 Color	短脚型号 Short feet	长脚型号 Long feet	波长／色区 WL/(nm)/CCT(K)	亮度 IV(mcd-lm)	电压 VF(V)	电流 IF(mA)
	XL-302SURC	XL-304SURC	615-635	600-1200	1.8-2.4	IF=20mA
	XL-302UOC	XL-304UOC	600-610	600-1200	1.8-2.4	IF=20mA
	XL-302UYC	XL-304UYC	585-595	600-1200	1.8-2.4	IF=20mA
	XL-302UGC	XL-304UGC	515-530	2000-4000	2.8-3.4	IF=20mA
	XL-302UBC	XL-304UBC	460-470	600-1200	2.8-3.4	IF=20mA
	XL-302SYGC	XL-304SYGC	565-575	100-300	1.8-2.4	IF=20mA
	XL-302UWC	XL-304UWC	5000-10000	6000-10000	2.8-3.4	IF=20mA

◆胶体带色

颜色 Color	短脚型号 Short feet	长脚型号 Long feet	波长／色区 WL/(nm)/CCT(K)	亮度 IV(mcd-lm)	电压 VF(V)	电流 IF(mA)
	XL-302SURD	XL-304SURD	615-635	600-1200	1.8-2.4	IF=20mA
	XL-302UOD	XL-304UOD	600-610	600-1200	1.8-2.4	IF=20mA
	XL-302UYD	XL-304UYD	585-595	600-1200	1.8-2.4	IF=20mA
	XL-302UGD	XL-304UGD	515-530	2000-4000	2.8-3.4	IF=20mA
	XL-302UBD	XL-304UBD	460-470	600-1200	2.8-3.4	IF=20mA
	XL-302SYGD	XL-304SYGD	565-575	100-300	1.8-2.4	IF=20mA

F5 系列

◆外观尺寸： 5.0*8.6(mm)

注： 1. 单位： 毫米（mm） 2. 公差： 如无特别标注则为 ±0.10mm
3. 胶体颜色： 透明／雾状

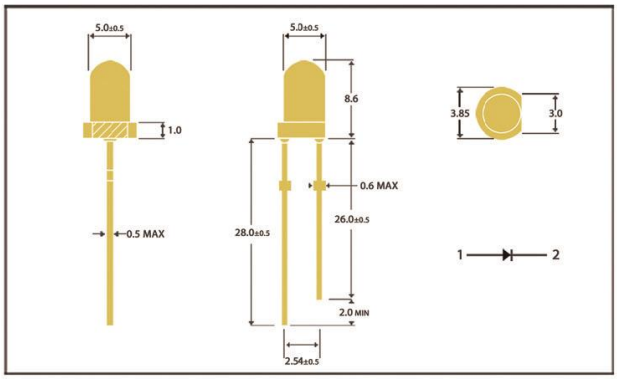

◆白色透明

颜色 Color	短脚型号 Short feet	长脚型号 Long feet	波长／色区 WL/(nm)/CCT(K)	亮度 IV(mcd-lm)	电压 VF(V)	电流 IF(mA)
	XL-502SURC	XL-504SURC	615-635	600-1200	1.8-2.4	IF=20mA
	XL-502UOC	XL-504UOC	600-610	600-1200	1.8-2.4	IF=20mA
	XL-502UYC	XL-504UYC	585-595	600-1200	1.8-2.4	IF=20mA
	XL-502UGC	XL-504UGC	515-530	2000-4000	2.8-3.4	IF=20mA
	XL-502UBC	XL-504UBC	460-470	600-1200	2.8-3.4	IF=20mA
	XL-502SYGC	XL-504SYGC	565-575	100-300	1.8-2.4	IF=20mA
	XL-502UWC	XL-504UWC	5000-10000	6000-10000	2.8-3.4	IF=20mA

◆胶体带色

颜色 Color	短脚型号 Short feet	长脚型号 Long feet	波长／色区 WL/(nm)/CCT(K)	亮度 IV(mcd-lm)	电压 VF(V)	电流 IF(mA)
	XL-502SURD	XL-504SURD	615-635	600-1200	1.8-2.4	IF=20mA
	XL-502UOD	XL-504UOD	600-610	600-1200	1.8-2.4	IF=20mA
	XL-502UYD	XL-504UYD	585-595	600-1200	1.8-2.4	IF=20mA
	XL-502UGD	XL-504UGD	515-530	2000-4000	2.8-3.4	IF=20mA
	XL-502UBD	XL-504UBD	460-470	600-1200	2.8-3.4	IF=20mA
	XL-502SYGD	XL-504SYGD	565-575	100-300	1.8-2.4	IF=20mA

4.8 系列

◆外观尺寸： 5.0*4.8(mm)

注： 1. 单位： 毫米（mm） 2. 公差： 如无特别标注则为 ±0.10mm
3. 胶体颜色： 透明 / 雾状

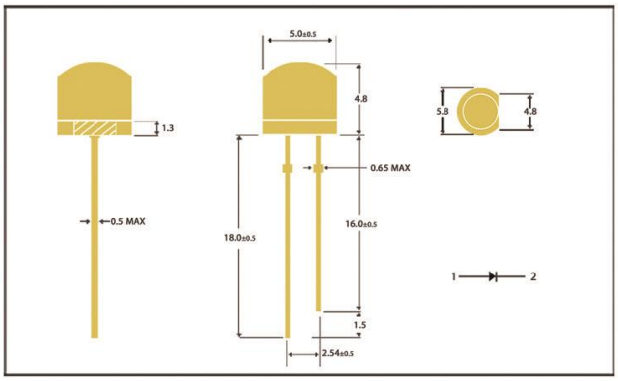

◆白色透明

颜色 Color	短脚型号 Short feet	长脚型号 Long feet	波长 / 色区 WL/(nm)/CCT(K)	亮度 IV(mcd-lm)	电压 VF(V)	电流 IF(mA)
	XL-408SURC-S	XL-408SURC-L	615-635	600-1200	1.8-2.4	IF=20mA
	XL-408U0C-S	XL-408U0C-L	600-610	600-1200	1.8-2.4	IF=20mA
	XL-408UYC-S	XL-408UYC-L	585-595	600-1200	1.8-2.4	IF=20mA
	XL-408UGC-S	XL-408UGC-L	515-530	2000-4000	2.8-3.4	IF=20mA
	XL-408UBC-S	XL-408UBC-L	460-470	600-1200	2.8-3.4	IF=20mA
	XL-408SYGC-S	XL-408SYGC-L	565-575	100-300	1.8-2.4	IF=20mA
	XL-408UWC-S	XL-408UWC-L	5000-10000	6000-10000	2.8-3.4	IF=20mA

◆胶体带色

颜色 Color	短脚型号 Short feet	长脚型号 Long feet	波长 / 色区 WL/(nm)/CCT(K)	亮度 IV(mcd-lm)	电压 VF(V)	电流 IF(mA)
	XL-408SURD-S	XL-408SURD-L	615-635	600-1200	1.8-2.4	IF=20mA
	XL-408U0D-S	XL-408U0D-L	600-610	600-1200	1.8-2.4	IF=20mA
	XL-408UYD-S	XL-408UYD-L	585-595	600-1200	1.8-2.4	IF=20mA
	XL-408UGD-S	XL-408UGD-L	515-530	2000-4000	2.8-3.4	IF=20mA
	XL-408UBD-S	XL-408UBD-L	460-470	600-1200	2.8-3.4	IF=20mA
	XL-408SYGD-S	XL-408SYGD-L	565-575	100-300	1.8-2.4	IF=20mA

F8 系列

◆外观尺寸： 8.0*11(mm)

注： 1. 单位： 毫米（mm） 2. 公差： 如无特别标注则为 ±0.10mm
3. 胶体颜色： 透明 / 雾状

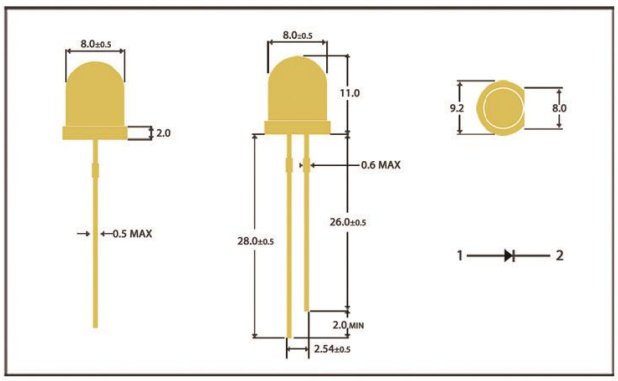

◆白色透明

颜色 Color	短脚型号 Short feet	长脚型号 Long feet	波长 / 色区 WL/(nm)/CCT(K)	亮度 IV(mcd-lm)	电压 VF(V)	电流 IF(mA)
	XL-502SURC	XL-504SURC	615-635	600-1200	1.8-2.4	IF=20mA
	XL-502U0C	XL-504U0C	600-610	600-1200	1.8-2.4	IF=20mA
	XL-502UYC	XL-504UYC	585-595	600-1200	1.8-2.4	IF=20mA
	XL-502UGC	XL-504UGC	515-530	2000-4000	2.8-3.4	IF=20mA
	XL-502UBC	XL-504UBC	460-470	600-1200	2.8-3.4	IF=20mA
	XL-502SYGC	XL-504SYGC	565-575	100-300	1.8-2.4	IF=20mA
	XL-502UWC	XL-504UWC	5000-10000	6000-10000	2.8-3.4	IF=20mA

◆胶体带色

颜色 Color	短脚型号 Short feet	长脚型号 Long feet	波长 / 色区 WL/(nm)/CCT(K)	亮度 IV(mcd-lm)	电压 VF(V)	电流 IF(mA)
	XL-802SURD	XL-802SURD	615-635	600-1200	1.8-2.4	IF=20mA
	XL-802U0D	XL-802U0D	600-610	600-1200	1.8-2.4	IF=20mA
	XL-802UYD	XL-802UYD	585-595	600-1200	1.8-2.4	IF=20mA
	XL-802UGD	XL-802UGD	515-530	2000-4000	2.8-3.4	IF=20mA
	XL-802UBD	XL-802UBD	460-470	600-1200	2.8-3.4	IF=20mA
	XL-802SYGD	XL-802SYGD	565-575	100-300	1.8-2.4	IF=20mA

234 系列

◆外观尺寸： 3.0*2.0*4.0(mm)

注： 1. 单位： 毫米（mm） 2. 公差： 如无特别标注则为 ±0.10mm
3. 胶体颜色： 透明 / 雾状

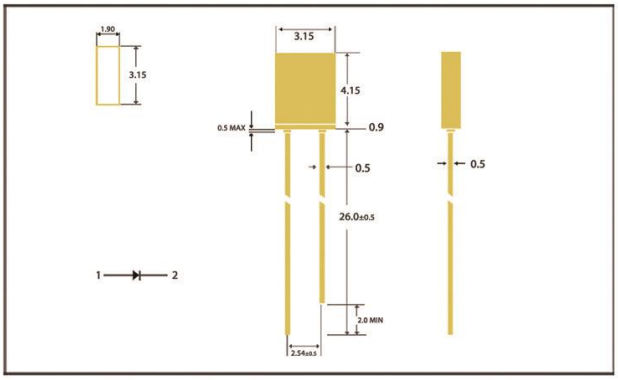

◆白色透明

颜色 Color	短脚型号 Short feet	长脚型号 Long feet	波长 / 色区 WL/(nm)/CCT(K)	亮度 IV(mcd-lm)	电压 VF(V)	电流 IF(mA)
	XL-234SURC-S	XL-234SURC-L	615-635	600-1200	1.8-2.4	IF=20mA
	XL-234UOC-S	XL-234UOC-L	600-610	600-1200	1.8-2.4	IF=20mA
	XL-234UYC-S	XL-234UYC-L	585-595	600-1200	1.8-2.4	IF=20mA
	XL-234UGC-S	XL-234UGC-L	515-530	2000-4000	2.8-3.4	IF=20mA
	XL-234UBC-S	XL-234UBC-L	460-470	600-1200	2.8-3.4	IF=20mA
	XL-234SYGC-S	XL-234SYGC-L	565-575	100-300	1.8-2.4	IF=20mA
	XL-234UWC-S	XL-234UWC-L	5000-10000	6000-10000	2.8-3.4	IF=20mA

◆胶体带色

颜色 Color	短脚型号 Short feet	长脚型号 Long feet	波长 / 色区 WL/(nm)/CCT(K)	亮度 IV(mcd-lm)	电压 VF(V)	电流 IF(mA)
	XL-234SURDC-S	XL-234SURC-L	615-635	600-1200	1.8-2.4	IF=20mA
	XL-234UOC-S	XL-234UOC-L	600-610	600-1200	1.8-2.4	IF=20mA
	XL-234UYC-S	XL-234UYC-L	585-595	600-1200	1.8-2.4	IF=20mA
	XL-234UGC-S	XL-234UGC-L	515-530	2000-4000	2.8-3.4	IF=20mA
	XL-234UBC-S	XL-234UBC-L	460-470	600-1200	2.8-3.4	IF=20mA
	XL-234SYGC-S	XL-234SYGC-L	565-575	100-300	1.8-2.4	IF=20mA

257 系列

◆外观尺寸： 2.0*5.0*7.0(mm)

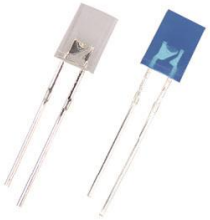

注： 1. 单位： 毫米（mm） 2. 公差： 如无特别标注则为 ±0.10mm
3. 胶体颜色： 透明 / 雾状

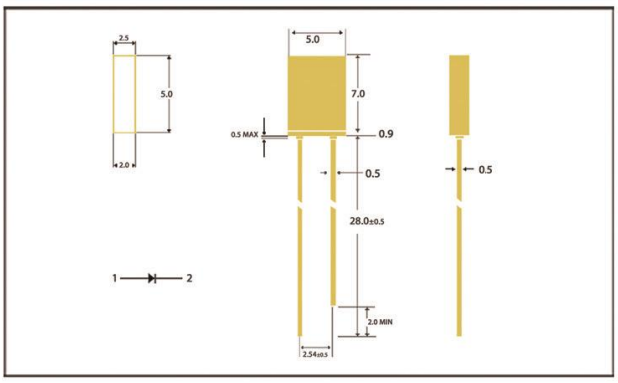

◆白色透明

颜色 Color	短脚型号 Short feet	长脚型号 Long feet	波长 / 色区 WL/(nm)/CCT(K)	亮度 IV(mcd-lm)	电压 VF(V)	电流 IF(mA)
	XL-257SURC-S	XL-257SURC-L	615-635	600-1200	1.8-2.4	IF=20mA
	XL-257UOC-S	XL-257UOC-L	600-610	600-1200	1.8-2.4	IF=20mA
	XL-257UYC-S	XL-257UYC-L	585-595	600-1200	1.8-2.4	IF=20mA
	XL-257UGC-S	XL-257UGC-L	515-530	2000-4000	2.8-3.4	IF=20mA
	XL-257UBC-S	XL-257UBC-L	460-470	600-1200	2.8-3.4	IF=20mA
	XL-257SYGC-S	XL-257SYGC-L	565-575	100-300	1.8-2.4	IF=20mA
	XL-257UWC-S	XL-257UWC-L	5000-10000	6000-10000	2.8-3.4	IF=20mA

◆胶体带色

颜色 Color	短脚型号 Short feet	长脚型号 Long feet	波长 / 色区 WL/(nm)/CCT(K)	亮度 IV(mcd-lm)	电压 VF(V)	电流 IF(mA)
	XL-257SURD-S	XL-257SURD-L	615-635	600-1200	1.8-2.4	IF=20mA
	XL-257UOD-S	XL-257UOD-L	600-610	600-1200	1.8-2.4	IF=20mA
	XL-257UYD-S	XL-257UYD-L	585-595	600-1200	1.8-2.4	IF=20mA
	XL-257UGD-S	XL-257UGD-L	515-530	2000-4000	2.8-3.4	IF=20mA
	XL-257UBD-S	XL-257UBD-L	460-470	600-1200	2.8-3.4	IF=20mA
	XL-257SYGD-S	XL-257SYGD-L	565-575	100-300	1.8-2.4	IF=20mA

F3 多晶系列

◆外观尺寸： 3.0*5.3(mm)

注： 1. 单位： 毫米（mm） 2. 公差： 如无特别标注则为 ±0.10mm
3. 胶体颜色： 透明 / 雾状

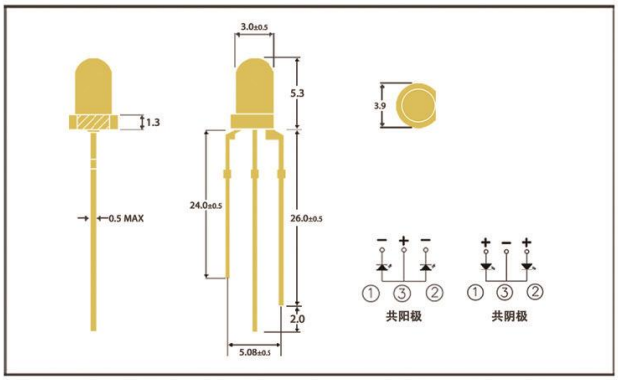

◆双色透明

颜色 Color	产品型号 Part Number	波长 / 色区 WL/(nm)/CCT(K)	亮 度 IV(mcd-lm)	电 压 VF(V)	电 流 IF(mA)
	XL-A324SURSYGC XL-B324SURSYGC	615-635 565-575	600-1200 100-300	1.8-2.4 1.8-2.4	IF=20mA
	XL-A324SURUGC XL-B324SURUGC	615-635 515-530	600-1200 2000-4000	1.8-2.4 2.8-3.4	IF=20mA
	XL-A324SURUBC XL-B324SURUBC	615-635 460-470	600-1200 600-1200	1.8-2.4 2.8-3.4	IF=20mA
	XL-A324SURUYC XL-B324SURUYC	615-635 585-595	600-1200 600-1200	1.8-2.4 1.8-2.4	IF=20mA
	XL-A324UBUGC XL-B324UBUGC	460-470 515-530	600-1200 2000-4000	2.8-3.4 2.8-3.4	IF=20mA

◆双色雾状

颜色 Color	产品型号 Part Number	波长 / 色区 WL/(nm)/CCT(K)	亮 度 IV(mcd-lm)	电 压 VF(V)	电 流 IF(mA)
	XL-A324SURSYGW XL-B324SURSYGW	615-635 565-575	600-1200 100-300	1.8-2.4 1.8-2.4	IF=20mA
	XL-A324SURUGW XL-B324SURUGW	615-635 515-530	600-1200 2000-4000	1.8-2.4 2.8-3.4	IF=20mA
	XL-A324SURUBW XL-B324SURUBW	615-635 460-470	600-1200 600-1200	1.8-2.4 2.8-3.4	IF=20mA
	XL-A324SURUYW XL-B324SURUYW	615-635 585-595	600-1200 600-1200	1.8-2.4 1.8-2.4	IF=20mA
	XL-A324UBUGW XL-B324UBUGW	460-470 515-530	600-1200 2000-4000	2.8-3.4 2.8-3.4	IF=20mA

F5 多晶系列

◆外观尺寸： 5.0*8.7(mm)

注： 1. 单位： 毫米（mm） 2. 公差： 如无特别标注则为 ±0.10mm
3. 胶体颜色： 透明 / 雾状

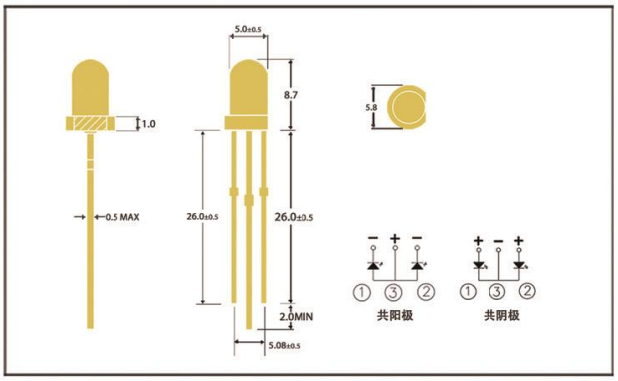

◆双色透明

颜色 Color	产品型号 Part Number	波长 / 色区 WL/(nm)/CCT(K)	亮 度 IV(mcd-lm)	电 压 VF(V)	电 流 IF(mA)
	XL-A524SURSYGC XL-B524SURSYGC	615-635 565-575	600-1200 100-300	1.8-2.4 1.8-2.4	IF=20mA
	XL-A524SURUGC XL-B524SURUGC	615-635 515-530	600-1200 2000-4000	1.8-2.4 2.8-3.4	IF=20mA
	XL-A524SURUBC XL-B524SURUBC	615-635 460-470	600-1200 600-1200	1.8-2.4 2.8-3.4	IF=20mA
	XL-A524SURUYC XL-B524SURUYC	615-635 585-595	600-1200 600-1200	1.8-2.4 1.8-2.4	IF=20mA
	XL-A524UBUGC XL-B524UBUGC	460-470 515-530	600-1200 2000-4000	2.8-3.4 2.8-3.4	IF=20mA
	XL-A524UYSYGC XL-B524UYSYGC	585-595 565-575	600-1200 100-300	1.8-2.4 1.8-2.4	IF=20mA

◆双色雾状

颜色 Color	产品型号 Part Number	波长 / 色区 WL/(nm)/CCT(K)	亮 度 IV(mcd-lm)	电 压 VF(V)	电 流 IF(mA)
	XL-A524SURSYGW XL-B524SURSYGW	615-635 565-575	600-1200 100-300	1.8-2.4 1.8-2.4	IF=20mA
	XL-A524SURUGW XL-B524SURUGW	615-635 515-530	600-1200 2000-4000	1.8-2.4 2.8-3.4	IF=20mA
	XL-A524SURUBW XL-B524SURUBW	615-635 460-470	600-1200 600-1200	1.8-2.4 2.8-3.4	IF=20mA
	XL-A524SURUYW XL-B524SURUYW	615-635 585-595	600-1200 600-1200	1.8-2.4 1.8-2.4	IF=20mA
	XL-A524UBUGW XL-B524UBUGW	460-470 515-530	600-1200 2000-4000	2.8-3.4 2.8-3.4	IF=20mA
	XL-A524UYSYGW XL-B524UYSYGW	585-595 565-575	600-1200 100-300	1.8-2.4 1.8-2.4	IF=20mA

257 多晶系列

◆外观尺寸： 5.0*7.0(mm)

注： 1. 单位： 毫米（mm） 2. 公差： 如无特别标注则为 ±0.10mm
3. 胶体颜色： 透明／雾状

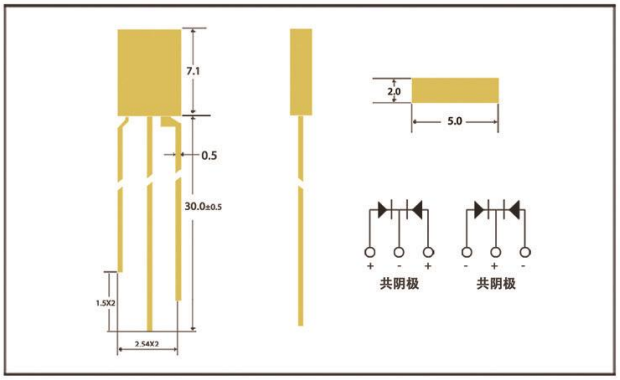

◆双色透明

颜色 Color	产品型号 Part Number	波长／色区 WL/(nm)/CCT(K)	亮 度 IV(mcd-lm)	电 压 VF(V)	电 流 IF(mA)
■ ■	XL-257SURSYGC	615-635 565-575	600-1200 100-300	1.8-2.4 1.8-2.4	IF=20mA
■ ■	XL-257SURUBC	615-635 460-470	600-1200 600-1200	1.8-2.4 2.8-3.4	IF=20mA
■ ■	XL-257SURUGC	615-635 515-530	600-1200 2000-4000	1.8-2.4 2.8-2.4	IF=20mA

◆双色雾状

颜色 Color	产品型号 Part Number	波长／色区 WL/(nm)/CCT(K)	亮 度 IV(mcd-lm)	电 压 VF(V)	电 流 IF(mA)
■ ■	XL-257SURSYGW	615-635 565-575	600-1200 100-300	1.8-2.4 1.8-2.4	IF=20mA
■ ■	XL-257SURUBW	615-635 460-470	600-1200 600-1200	1.8-2.4 2.8-3.4	IF=20mA
■ ■	XL-257SURUGW	615-635 515-530	600-1200 20000-4000	1.8-2.4 2.8-2.4	IF=20mA

F3 多晶系列

◆外观尺寸： 3.0*5.3(mm)

注： 1. 单位： 毫米（mm） 2. 公差： 如无特别标注则为 ±0.10mm
3. 胶体颜色： 透明／雾状

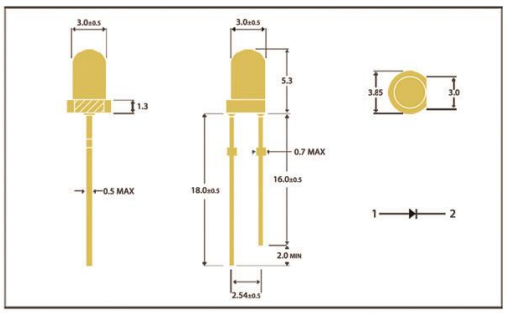

◆七彩透明

颜色 Color	闪烁方式 Flashing Mode	产品型号 Part Number	波长／色区 WL/(nm)/CCT(K)	亮 度 IV(mcd-lm)	电 压 VF(V)	电 流 IF(mA)
	七彩周期 2.75 秒	XL-304RGBC-KS	R:620-625 G:515-535 B:460-470	R:250-350 G:1000-1400 B:400-600	2.8-3.4	IF=20mA
	七彩周期 13 秒	XL-304RGBC-MS	R:620-625 G:515-535 B:460-470	R:250-350 G:1000-1400 B:400-600	2.8-3.4	IF=20mA

F5 多晶系列

◆外观尺寸： 5.0*8.6(mm)

注： 1. 单位： 毫米（mm） 2. 公差： 如无特别标注则为 ±0.10mm
3. 胶体颜色： 透明／雾状

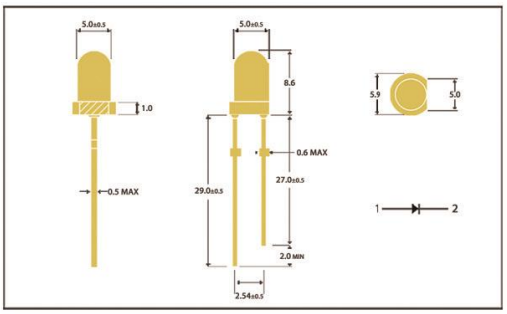

◆七彩雾状

颜色 Color	闪烁方式 Flashing Mode	产品型号 Part Number	波长／色区 WL/(nm)/CCT(K)	亮 度 IV(mcd-lm)	电 压 VF(V)	电 流 IF(mA)
	七彩周期 2.75 秒	XL-504RGBC-KS	R:620-625 G:515-530 B:460-470	R:250-350 G:2000-4000 B:400-600	2.8-3.4	IF=20mA
	七彩周期 13 秒	XL-504RGBC-MS	R:620-625 G:515-535 B:460-470	R:250-350 G:1000-1400 B:400-600	2.8-3.4	IF=20mA

4.8 多晶系列

注： 1. 单位： 毫米（mm） 2. 公差： 如无特别标注则为 ±0.10mm
3. 胶体颜色： 透明 / 雾状

◆外观尺寸： 5.0*4.8(mm)

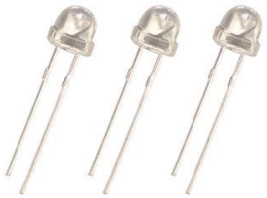

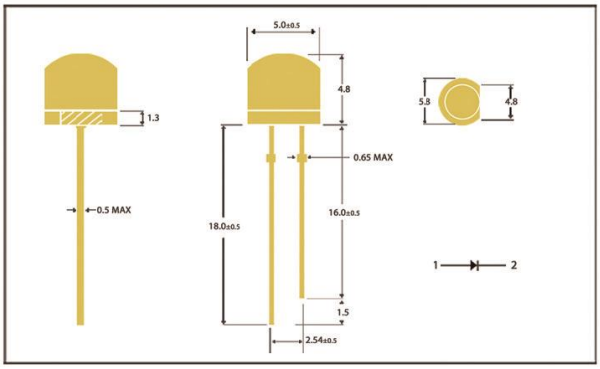

◆七彩透明

颜色 Color	闪烁方式 Flashing Mode	产品型号 Part Number	波长 / 色区 WL/(nm)/CCT(K)	亮 度 IV(mcd-lm)	电 压 VF(V)	电 流 IF(mA)
	七彩周期 2.75 秒	XL-408RGBC-KS	R:620-625 G:515-530 B:460-470	R:250-350 G:1000-1400 B:400-600	2.8-3.4	IF=20mA
	七彩周期 13 秒	XL-408RGBC-MS	R:620-625 G:515-530 B:460-470	R:250-350 G:1000-1400 B:400-600	2.8-3.4	IF=20mA

F5 多晶系列

◆外观尺寸： 5.0*8.7(mm)

注： 1. 单位： 毫米（mm） 2. 公差： 如无特别标注则为 ±0.10mm
3. 胶体颜色： 透明 / 雾状

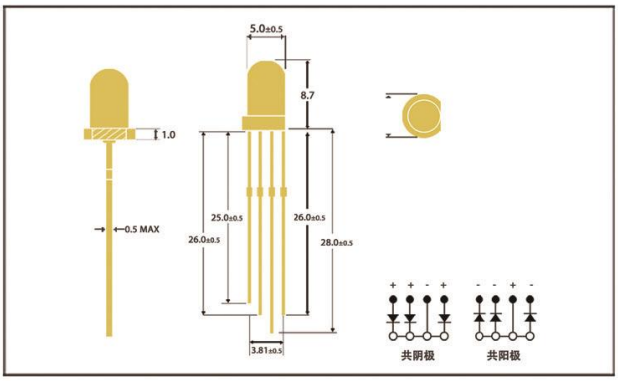

◆七彩透明

颜色 Color	型 号 Product model	波长 / 色区 WL/(nm)/CCT(K)	亮 度 IV(mcd-lm)	电 压 VF(V)	电 流 IF(mA)
	XL-A504RGBC	R:620-625 G:515-525 B:460-465	R:600-800 G:2000-4000 B:600-800	R:2.0-2.2 G:3.0-3.2 B:3.0-3.2	IF=20mA
	XL-B504RGBC	R:620-625 G:515-525 B:460-465	R:600-800 G:2000-4000 B:600-800	R:2.8-2.2 G:3.0-3.2 B:3.0-3.2	IF=20mA

◆七彩雾状

颜色 Color	型 号 Product model	波长 / 色区 WL/(nm)/CCT(K)	亮 度 IV(mcd-lm)	电 压 VF(V)	电 流 IF(mA)
	XL-A504RGBW	R:620-625 G:515-525 B:460-465	R:500-800 G:1500-4000 B:500-800	R:2.0-2.2 G:3.0-3.2 B:3.0-3.2	IF=20mA
	XL-B504RGBW	R:620-625 G:515-525 B:460-465	R:500-800 G:1500-4000 B:500-800	R:2.8-2.2 G:3.0-3.2 B:3.0-3.2	IF=20mA

4.8 多晶系列

◆外观尺寸： 5.0*4.8(mm)

注： 1. 单位： 毫米（mm） 2. 公差： 如无特别标注则为 ±0.10mm
3. 胶体颜色： 透明 / 雾状

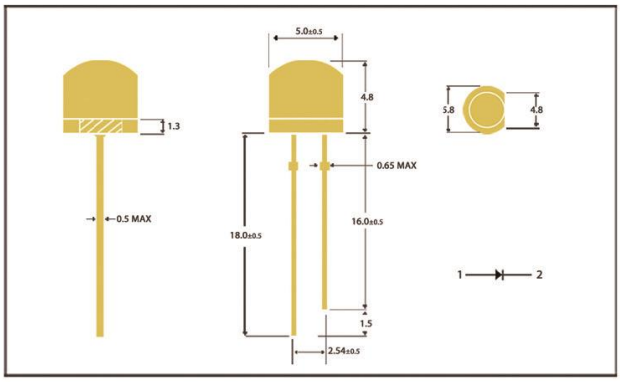

◆七彩透明

颜色 Color	产品型号 Part Number	波长 / 色区 WL/(nm)/CCT(K)	亮 度 IV(mcd-lm)	电 压 VF(V)	电 流 IF(mA)
	XL-A408RGBC	R:620-625 G:515-535 B:460-465	R:300-500 G:2000-3000 B:400-600	R:1.9-2.1 G:3.1-3.3 B:3.0-3.2	IF=20mA
	XL-B408RGBC	R:620-625 G:515-535 B:460-465	R:300-500 G:2000-3000 B:400-600	R:1.9-2.1 G:3.1-3.3 B:3.0-3.2	IF=20mA

◆七彩雾状

颜色 Color	产品型号 Part Number	波长 / 色区 WL/(nm)/CCT(K)	亮 度 IV(mcd-lm)	电 压 VF(V)	电 流 IF(mA)
	XL-A408RGBW	R:620-625 G:515-535 B:460-465	R:300-500 G:2000-3000 B:400-600	R:1.9-2.1 G:3.1-3.3 B:3.0-3.2	IF=20mA
	XL-B408RGBW	R:620-625 G:515-535 B:460-465	R:300-500 G:2000-3000 B:400-600	R:1.9-2.1 G:3.1-3.3 B:3.0-3.2	IF=20mA

257 多晶系列

◆外观尺寸： 2.0*5.0*7.0(mm)

注： 1. 单位： 毫米（mm） 2. 公差： 如无特别标注则为 ±0.10mm
3. 胶体颜色： 透明／雾状

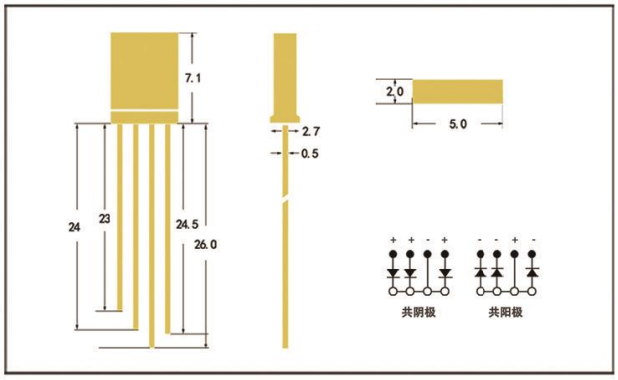

◆七彩透明

颜色 Color	产品型号 Part Number	波长／色区 WL/(nm)/CCT(K)	亮 度 IV(mcd-lm)	电 压 VF(V)	电 流 IF(mA)
	XL-A257RGBC	R:620-625 G:520-530 B:462-467	R:500-800 G:800-1000 B:600-800	R:1.8-2.0 G:3.0-3.2 B:3.0-3.2	IF=20mA
	XL-B257RGBC	R:620-625 G:520-530 B:462-467	R:500-800 G:800-1000 B:600-800	R:1.8-2.0 G:3.0-3.2 B:3.0-3.2	IF=20mA

◆七彩雾状

颜色 Color	产品型号 Part Number	波长／色区 WL/(nm)/CCT(K)	亮 度 IV(mcd-lm)	电 压 VF(V)	电 流 IF(mA)
	XL-A257RGBW	R:620-625 G:520-530 B:462-467	R:500-800 G:800-1000 B:600-800	R:1.8-2.0 G:3.0-3.2 B:3.0-3.2	IF=20mA
	XL-B257RGBW	R:620-625 G:520-530 B:462-467	R:500-800 G:800-1000 B:600-800	R:1.8-2.0 G:3.0-3.2 B:3.0-3.2	IF=20mA

灯座系列 Lamp holder series

灯座具有通孔安装、机械固定、可靠电气连接、散热设计、耐高温、抗震抗冲击、安全性和成本低等特点。适用于电子设备和照明设备中的插件灯珠安装，提供牢固的固定和可靠的电气连接，便于更换和维护。

The lampholder has the characteristics of through-hole installation, mechanical fixation, reliable electrical connection, heat dissipation design, high temperature resistance, seismic and impact resistance, safety and low cost. Suitable for plug-in lamp bead installation in electronic and lighting fixtures, it provides a secure fixation and a reliable electrical connection for easy replacement and maintenance.

产品特点：

- Long operating life
  使用寿命长
- High energy efficiency, fast startup
  高能效、 启动快
- Reduced maintenance costs
  降低维护成本
- RoHS compliant
  符合 RoHS 标准

产品应用：

- Internet of Things
  物联网
- Storage servers and communication
  存储服务器和通信
- Medical treatment
  医疗
- Status indicator
  状态指示器
- Converter
  转换器
- Electronic testing instruments
  电子测试仪器

封装形式：

F3

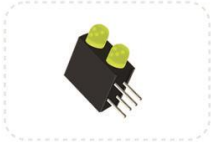

F5

F3

F3

F5

F3 系列单色灯座

注： 1. 单位： 毫米（mm） 2. 公差： 如无特别标注则为 ±0.10mm

◆孔位区分： 单孔、 双孔、 三孔、 四孔

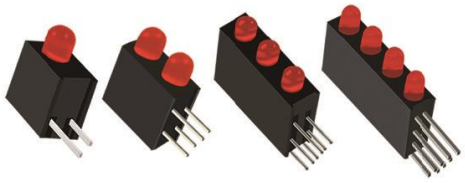

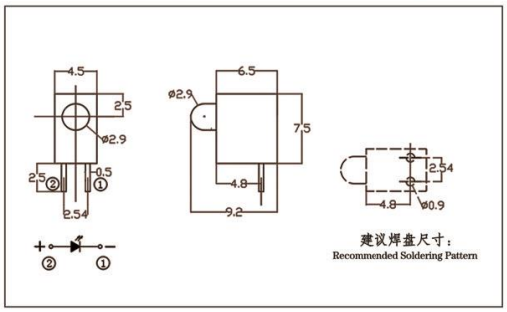

◆光电参数：

产品型号 Part Number	颜色 Color	波 长 WL/(nm)	亮 度 IV(mcd-lm)	电 压 VF(V)	发光角度（°） Test conditions
XL-DZ304UBD/1	单孔	460-470	600-1200	2.8-3.4	45°
XL-DZ304UGD/1	单孔	515-530	2000-4000	2.8-3.4	45°
XL-DZ304UWC/1	单孔	5500-10000	6000-10000	2.8-3.4	45°
XL-DZ304UYD/1	单孔	585-595	600-1200	1.8-2.4	45°
XL-DZ304SURD/2	双孔	615-635	600-1200	1.8-2.4	45°
XL-DZ304SYGD/2	双孔	565-575	100-300	1.8-2.4	45°
XL-DZ304UGD/2	双孔	515-530	2000-4000	2.8-3.4	45°
XL-DZ304UYD/2	双孔	585-595	600-1200	1.8-2.4	45°

F3 系列单色灯座

注： 1. 单位： 毫米（mm） 2. 公差： 如无特别标注则为 ±0.10mm

◆孔位区分： 单孔、 双孔、 三孔、 四孔

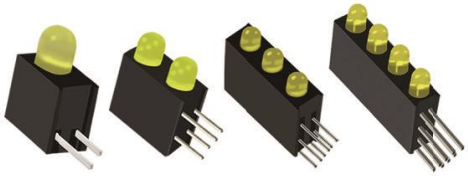

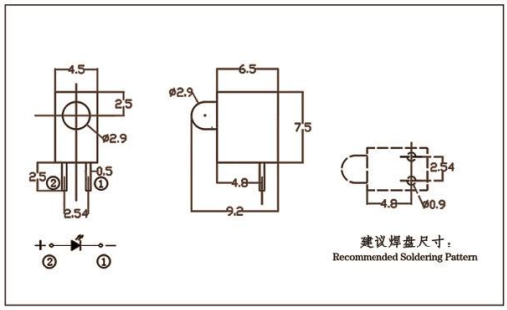

◆光电参数：

产品型号 Part Number	颜色 Color	波 长 WL/(nm)	亮 度 IV(mcd-lm)	电 压 VF(V)	发光角度（°） Test conditions
XL-DZ304SURD/3	三孔	615-635	600-1200	1.8-2.4	45°
XL-DZ304SYGD/3	三孔	565-575	100-300	1.8-2.4	45°
XL-DZ304UGD/3	三孔	515-530	2000-4000	2.8-3.4	45°
XL-DZ304UYD/3	三孔	585-595	600-1200	1.8-2.4	45°
XL-DZ304SURD/4	四孔	615-635	600-1200	1.8-2.4	45°
XL-DZ304SYGD/4	四孔	565-575	100-300	1.8-2.4	45°
XL-DZ304UGD/4	四孔	515-530	2000-4000	2.8-3.4	45°
XL-DZ304UYD/4	四孔	585-595	600-1200	1.8-2.4	45°

F5 系列单色灯座

注： 1. 单位： 毫米（mm） 2. 公差： 如无特别标注则为 ±0.10mm

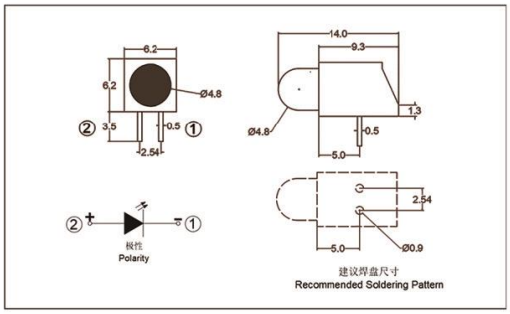

◆孔位区分： 单孔、 双孔、 三孔、 四孔

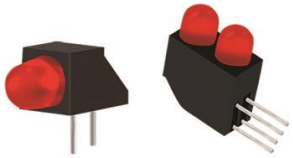

◆光电参数：

产品型号 Part Number	颜色 Color	波 长 WL/(nm)	亮 度 IV(mcd-Im)	电 压 VF(V)	发光角度（°） Test conditions
XL-DZ504SURD/1	单孔	615-635	600-1200	1.8-2.4	45°
XL-DZ504UGD/1	单孔	515-530	2000-4000	2.8-3.4	45°
XL-DZ504UYD/1	单孔	585-595	600-1200	1.8-2.4	45°
XL-DZ504SYGD/1	单孔	565-575	100-300	1.8-2.4	45°
XL-DZ504SURD/2	双孔	615-635	600-1200	1.8-2.4	45°
XL-DZ504SYGD/2	双孔	565-575	600-1200	1.8-2.4	45°
XL-DZ504UYD/2	双孔	585-595	600-1200	1.8-2.4	45°

F5 系列单色灯座

注： 1. 单位： 毫米（mm） 2. 公差： 如无特别标注则为 ±0.10mm

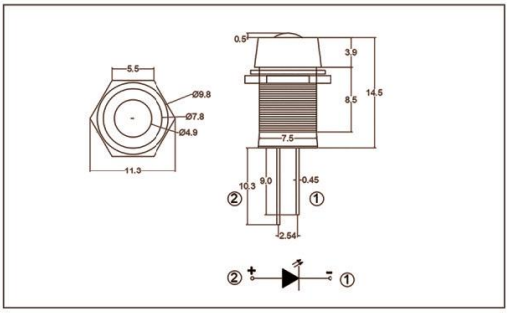

◆孔位区分： 单孔、 双孔、 三孔、 四孔

◆光电参数：

产品型号 Part Number	颜色 Color	波 长 WL/(nm)	亮 度 IV(mcd-Im)	电 压 VF(V)	发光角度（°） Test conditions
XL-DZT502UWC/1	金属单孔	5500-10000	6000-10000	2.8-3.4	45°
XL-DZT502UYD/1	金属单孔	585-595	600-1200	1.8-2.4	45°
XL-DZT502UBD/1	金属单孔	460-470	600-1200	2.8-3.4	45°
XL-DZT502SYGD/1	金属单孔	565-575	100-300	1.8-2.4	45°
XL-DZT502SURD/1	金属单孔	615-635	600-1200	1.8-2.4	45°

234 系列单色灯座

◆孔位区分： 四孔

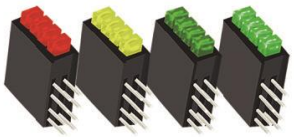

注： 1. 单位： 毫米（mm） 2. 公差： 如无特别标注则为 ±0.10mm

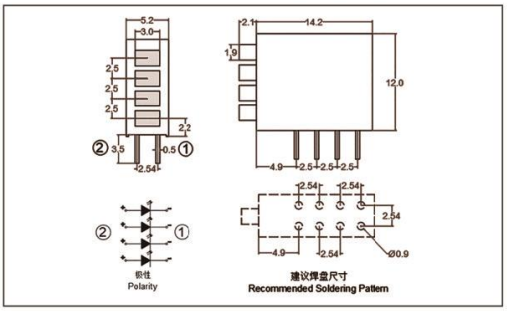

◆光电参数：

产品型号 Part Number	颜色 Color	波 长 WL/(nm)	亮 度 IV(mcd-lm)	电 压 VF(V)	发光角度（°） Test conditions
XL-DZ234SYGD/4	四孔	565-575	100-300	1.8-2.4	45°
XL-DZ234UYD/4	四孔	585-595	600-1200	1.8-2.4	45°
XL-DZ234UGD/4	四孔	515-530	2000-4000	2.8-3.4	45°
XL-DZ234SURD/4	四孔	615-635	600-1200	1.8-2.4	45°

F3 系列多晶灯座

◆孔位区分： 单孔、 双孔、 三孔、 四孔

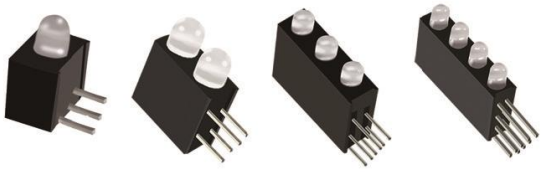

注： 1. 单位： 毫米（mm） 2. 公差： 如无特别标注则为 ±0.10mm

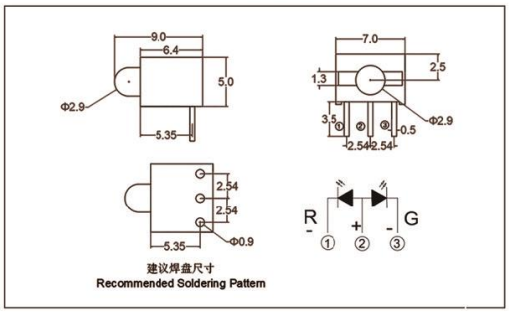

◆光电参数：

产品型号 Part Number	颜色 Color	波 长 WL/(nm)	亮 度 IV(mcd-lm)	电 压 VF(V)	发光角度（°） Test conditions
XL-DZ324SURUGW/A	单孔	R:615-635 G:515-530	R:600-1200 G:2000-4000	R:1.8-2.4 G:2.8-3.4	45°
XL-DZ324SURUGW/B	单孔	R:615-635 G:515-530	R:600-1200 G:2000-4000	R:1.8-2.4 G:2.8-3.4	45°
XL-DZ324SURSYGW/1	单孔	R:615-635 YG:565-575	R:600-1200 YG:100-300	R:1.8-2.4 YG:1.8-2.4	45°
XL-DZ324SURSYGW/A	单孔	R:615-635 YG:565-575	R:600-1200 YG:100-300	R:1.8-2.4 YG:1.8-2.4	45°
XL-DZ324SURSYGW/B	单孔	R:615-635 YG:565-575	R:600-1200 YG:100-300	R:1.8-2.4 YG:1.8-2.4	45°
XL-DZ324UYSYGW/1	单孔	Y:585-595 YG:565-575	Y:600-1200 YG:100-300	Y:1.8-2.4 YG:1.8-2.4	45°
XL-DZ324SURSYGW/2	双孔	R:615-635 YG:565-575	R:600-1200 YG:100-300	R:1.8-2.4 YG:1.8-2.4	45°
XL-DZ324UYSYGW/2	双孔	Y:585-595 YG:565-575	Y:600-1200 YG:100-300	Y:1.8-2.4 YG:1.8-2.4	45°
XL-DZ324SURSYGW/3	三孔	R:615-635 YG:565-575	R:600-1200 YG:100-300	R:1.8-2.4 YG:1.8-2.4	45°
XL-DZ324UYSYGW/3	三孔	Y:585-595 YG:565-575	Y:600-1200 YG:100-300	Y:1.8-2.4 YG:1.8-2.4	45°
XL-DZ324SURSYGW/4	四孔	R:615-635 YG:565-575	R:600-1200 YG:100-300	R:1.8-2.4 YG:1.8-2.4	45°
XL-DZ324UYSYGW/4	四孔	Y:585-595 YG:565-575	Y:600-1200 YG:100-300	Y:1.8-2.4 YG:1.8-2.4	45°

F3 系列多晶灯座

◆孔位区分： 单孔、 双孔、 三孔、 四孔

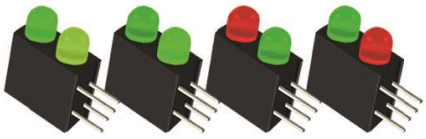

注： 1. 单位： 毫米（mm） 2. 公差： 如无特别标注则为 ±0. 10mm

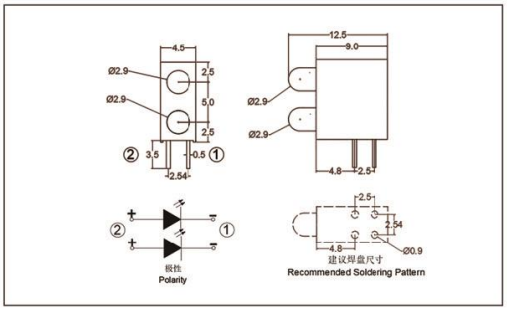

◆光电参数：

产品型号 Part Number	颜色 Color	波 长 WL/(nm)	亮 度 IV(mcd-Im)	电 压 VF(V)	发光角度（°） Test conditions
XL-DZ304SURSYGD/2	双孔	R:615-635 YG:565-575	R:600-1200 YG:100-300	R:1. 8-2. 4 YG:1. 8-2. 4	45°
XL-DZ304SYGSURD/2	双孔	YG:565-575 R:615-635	YG:100-300 R:600-1200	YG:1. 8-2. 4 R:1. 8-2. 4	45°
XL-DZ324SYGUYD/2	双孔	YG:565-575 Y:585-595	YG:100-300 Y:600-1200	YG:1. 8-2. 4 Y:1. 8-2. 4	45°
XL-DZ324UYSYGD/2	双孔	Y:585-595 YG:565-575	Y:600-1200 YG:100-300	Y:1. 8-2. 4 YG:1. 8-2. 4	45°

F5 系列多晶灯座

◆孔位区分： 单孔、 双孔、 三孔、 四孔

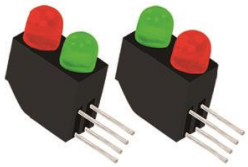

注： 1. 单位： 毫米（mm） 2. 公差： 如无特别标注则为 ±0. 10mm

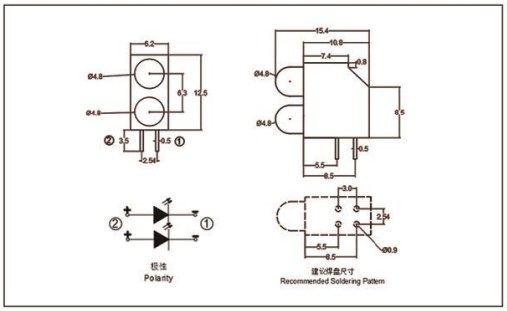

◆光电参数：

产品型号 Part Number	颜色 Color	波 长 WL/(nm)	亮 度 IV(mcd-Im)	电 压 VF(V)	发光角度（°） Test conditions
XL-DZ504SURSYGD/2	双孔	R:615-635 YG:565-575	R:600-1200 YG:100-300	R:1. 8-2. 4 YG:1. 8-2. 4	45°
XL-DZ504SYGSURD/2	双孔	YG:565-575 R:615-635	YG:100-300 R:600-1200	YG:1. 8-2. 4 R:1. 8-2. 4	45°

内置 IC 系列 Built-in IC Series

内置IC系列灯珠具有集成控制、智能控制、高光效、节能环保、长寿命、易于控制和广泛应用等特点。适用于智能照明、装饰照明和LED显示屏等需要智能控制的场合，提供丰富的颜色和动态效果，简化电路设计。

The built-in IC series lamp beads have the characteristics of integrated control, intelligent control, high light efficiency, energy saving and environmental protection, long life, easy control and wide application. It is suitable for smart lighting, decorative lighting and LED display and other occasions that require intelligent control, providing rich colors and dynamic effects, simplifying circuit design.

产品特点：

- Suitable for SMT automatic production
  适用于 SMT 贴片自动化生产
- Suitable for infrared reflow soldering process
  适用于红外线回流焊制程
- Intelligent reverse connection protection
  智能反接保护

产品应用：

- LED full-color luminous word lamp string
  LED 全彩发光字灯串
- LED appearance, scene lighting
  LED 外观， 情景照明
- All kinds of electronic products, electrical equipment, runninglights
  各种电子产品， 电器设备跑马灯
- LED full-color module
  LED 全彩模组
- LED heterosexual screen
  LED 异性屏
- LED full-color module
  LED 全彩模组

封装形式：

0404 1615 2020 0201 2121

0805 闪烁系列（自动闪烁）

◆外观尺寸： 2.0*1.2*0.8(mm)

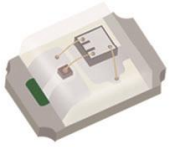

注：1. 单位：毫米（mm）2. 公差：如无特别标注则为 ±0.10mm

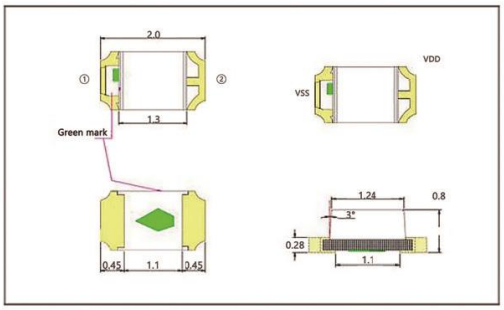

◆光电参数：

产品型号 Part Number	颜 色 Color	亮 度 IV(mcd-Im)	电 压 VF(V)	波长／色区 WL/(nm)/CCT(K)	测试条件 Test
XL-2012SURC-DS		100-200	1.8-2.4	620-625	IF=20mA
XL-2012UGC-DS		200-600	2.8-3.4	515-530	IF=20mA
XL-2012UBC-DS		100-200	2.8-3.4	460-470	IF=20mA
XL-2012UYC-DS		100-150	1.8-2.4	586-592	IF=20mA
XL-2012UOC-DS		100-150	1.8-2.4	601-606	IF=20mA
XL-2012UPC-DS		150-300	1.8-2.4	DF4	IF=20mA
XL-2012UWC-DS		300-600	2.8-3.4	6000-6500	IF=20mA
XL-2012WWC-DS		300-600	2.8-3.4	2800-3200	IF=20mA

0807 快慢闪系列（自动闪烁）

◆外观尺寸： 2.0*1.8*0.8(mm)

注：1. 单位：毫米（mm）2. 公差：如无特别标注则为 ±0.10mm

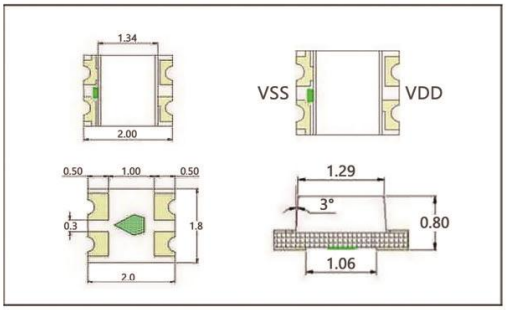

◆光电参数：

产品型号 Part Number	颜 色 Color	亮 度 IV(mcd-Im)	电 压 VF(V)	波长／色区 WL/(nm)/CCT(K)	测试条件 Test
XL-0807RGB-KS		R:150/G:550/B:180	2.0-4.5	R:620/G:520/B:470	IF=20mA
XL-0807RGB-MS		R:150/G:550/B:180	2.0-4.5	R:620/G:520/B:470	IF=20mA

2835 快慢闪系列（自动闪烁）

◆外观尺寸： 2.8*3.5*0.8(mm)

注： 1. 单位： 毫米(mm) 2. 公差： 如无特别标注则为 ±0.10mm

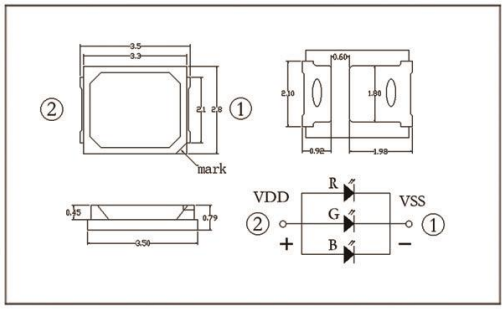

◆光电参数：

产品型号 Part Number	颜 色 Color	亮 度 IV(mcd-Im)	电 压 VF(V)	波长／色区 WL/(nm)/CCT(K)	测试条件 Test
XL-2835RGBC-KS		R:350/G:1400/B:600	3.0-5.5	R:620/G:520/B:470	IF=60mA
XL-2835RGBC-MS		R:350/G:1400/B:600	3.0-5.5	R:620/G:520/B:470	IF=60mA

0404 幻彩系列

◆外观尺寸： 1.0*1.0*0.4(mm)

注： 1. 单位： 毫米(mm) 2. 公差： 如无特别标注则为 ±0.10mm

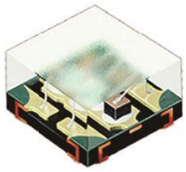

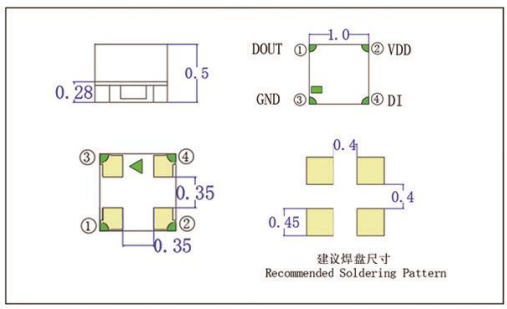

◆光电参数：

产品型号 Part Number	颜 色 Color	亮 度 IV(mcd-Im)	电 压 VF(V)	波长／色区 WL/(nm)/CCT(K)	测试条件 Test
XL-1010RGBC-WS2812B		R:200/G:800/B:300	3.5-5.5	R:630/G:530/B:475	IF=20mA

1515 幻彩系列

◆外观尺寸： 1.5*1.5*0.65(mm)

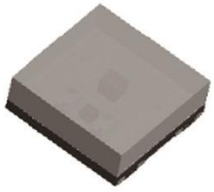

注： 1. 单位： 毫米 (mm) 2. 公差： 如无特别标注则为 ±0.10mm

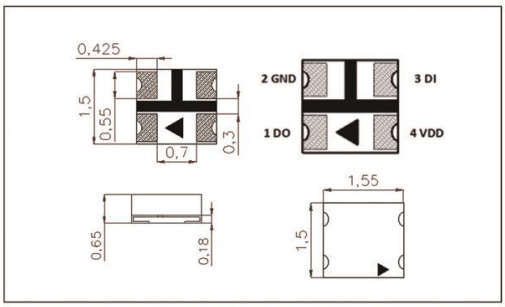

◆光电参数：

产品型号 Part Number	颜 色 Color	亮 度 IV(mcd-Im)	电 压 VF(V)	波长 / 色区 WL/(nm)/CCT(K)	测试条件 Test
XL-1515RGBC-WS2812B		R:150/G:400/B:150	3.5-5.5	R:630/G:530/B:475	IF=5mA

1615 幻彩系列

◆外观尺寸： 1.6*1.5*0.6(mm)

注： 1. 单位： 毫米 (mm) 2. 公差： 如无特别标注则为 ±0.10mm

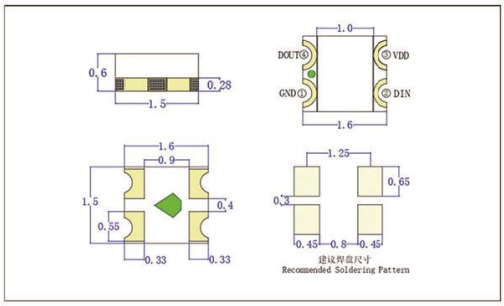

◆光电参数：

产品型号 Part Number	颜 色 Color	亮 度 IV(mcd-Im)	电 压 VF(V)	波长 / 色区 WL/(nm)/CCT(K)	测试条件 Test
XL-1615RGBC-WS2812B		R:80/G:280/B:60	3.5-5.5	R:630/G:530/B:475	IF=5mA

0807 幻彩系列

◆外观尺寸： 2.0*1.8*0.8(mm)

注： 1. 单位： 毫米 (mm) 2. 公差： 如无特别标注则为 ±0.10mm

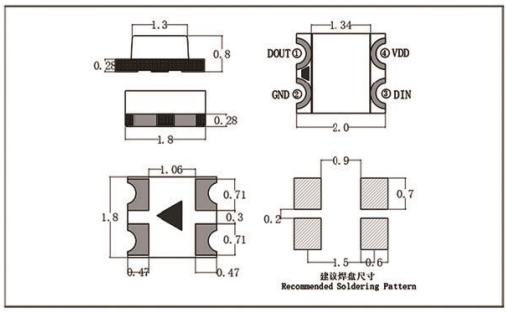

◆光电参数：

产品型号 Part Number	颜 色 Color	亮 度 IV(mcd-Im)	电 压 VF(V)	波长 / 色区 WL/(nm)/CCT(K)	测试条件 Test
XL-0807RGBC-WS2812B		R:80/G:280/B:60	3.5-5.5	R:625/G:530/B:475	IF=5mA

2020 幻彩系列

◆外观尺寸： 2.0*2.0*0.65(mm)

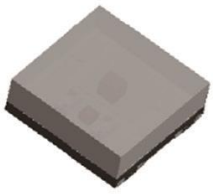

注： 1. 单位： 毫米 (mm) 2. 公差： 如无特别标注则为 ±0.10mm

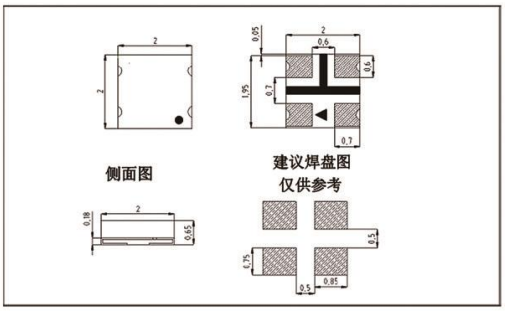

◆光电参数：

产品型号 Part Number	颜 色 Color	亮 度 IV(mcd-Im)	电 压 VF(V)	波长 / 色区 WL/(nm)/CCT(K)	测试条件 Test
XL-2020RGBC-WS2812B		R:80/G:400/B:60	3.5-5.5	R:625/G:530/B:475	IF=5mA

2020 幻彩系列

◆外观尺寸： 2.0*2.0*0.65(mm)

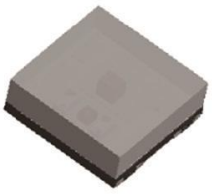

注：1. 单位：毫米（mm）2. 公差：如无特别标注则为 ±0.10mm

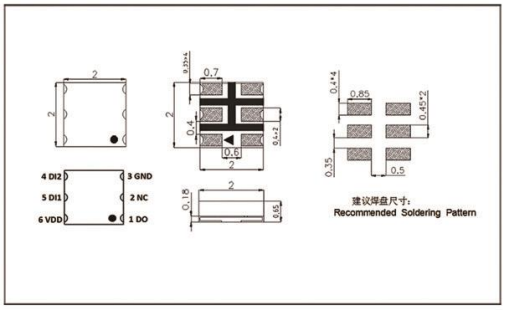

◆光电参数：

产品型号 Part Number	颜 色 Color	亮 度 IV(mcd-Im)	电 压 VF(V)	波长 / 色区 WL/(nm)/CCT(K)	测试条件 Test
XL-2020RGBC-SK6812B		R:80/G:400/B:60	3.5-5.5	R:625/G:530/B:475	IF=5mA

2121 幻彩系列

◆外观尺寸： 2.1*2.1*1.0(mm)

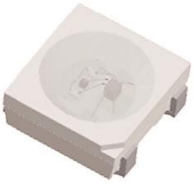

注：1. 单位：毫米（mm）2. 公差：如无特别标注则为 ±0.10mm

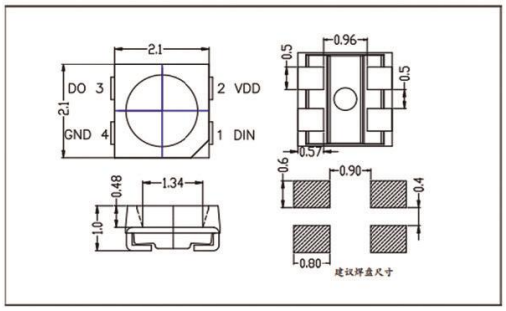

◆光电参数：

产品型号 Part Number	颜 色 Color	亮 度 IV(mcd-Im)	电 压 VF(V)	波长 / 色区 WL/(nm)/CCT(K)	测试条件 Test
XL-2121RGBC-WS2812B		R:300/G:750/B:200	3.5-5.5	R:625/G:525/B:475	IF=12mA

3030 幻彩系列

◆外观尺寸： 3.0*3.0*1.1(mm)

注： 1. 单位： 毫米(mm) 2. 公差： 如无特别标注则为 ±0.10mm

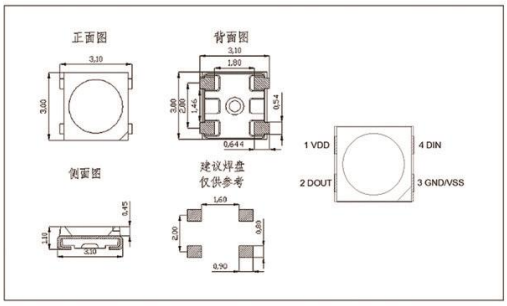

◆光电参数：

产品型号 Part Number	颜 色 Color	亮 度 IV(mcd-Im)	电 压 VF(V)	波长 / 色区 WL/(nm)/CCT(K)	测试条件 Test
XL-3030RGBC-WS2812B		R:300/G:800/B:200	3.5-5.5	R:625/G:525/B:475	IF=12mA

3332 幻彩系列

◆外观尺寸： 3.3*3.2*0.8(mm)

注： 1. 单位： 毫米(mm) 2. 公差： 如无特别标注则为 ±0.10mm

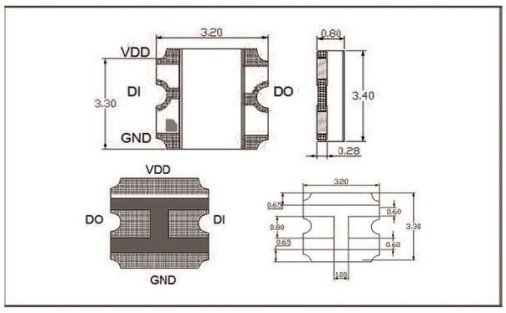

◆光电参数：

产品型号 Part Number	颜 色 Color	亮 度 IV(mcd-Im)	电 压 VF(V)	波长 / 色区 WL/(nm)/CCT(K)	测试条件 Test
XL-3332RGBC-WS2812B		R:200/G:800/B:300	3.5-5.5	R:625/G:530/B:475	IF=20mA

3528 幻彩系列

◆外观尺寸： 3.5*2.8*1.85(mm)

注：1. 单位：毫米(mm) 2. 公差：如无特别标注则为 ±0.10mm

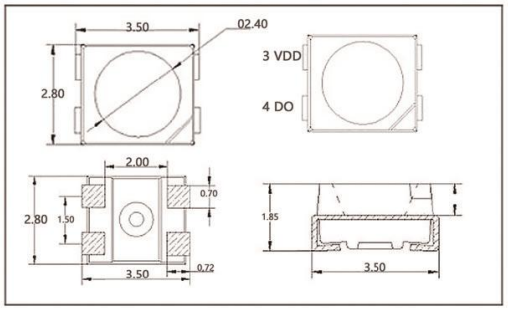

◆光电参数：

产品型号 Part Number	颜 色 Color	亮 度 IV(mcd-Im)	电 压 VF(V)	波长/色区 WL/(nm)/CCT(K)	测试条件 Test
XL-3528RGBC-WS2812B		R:350/G:1400/B:600	3.5-5.5	R:620/G:520/B:470	IF=12mA
XL-3528RGBW-WS2812B		R:300/G:800/B:200	3.5-5.5	R:630/G:525/B:475	IF=12mA

3535 幻彩系列

◆外观尺寸： 3.5*3.5*1.95(mm)

注：1. 单位：毫米(mm) 2. 公差：如无特别标注则为 ±0.10mm

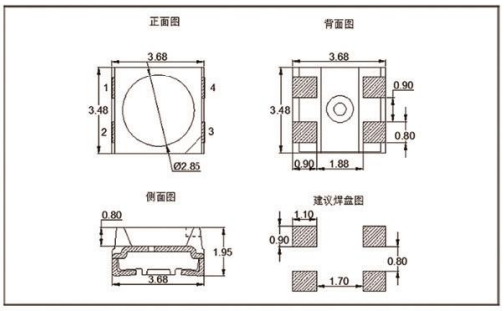

◆光电参数：

产品型号 Part Number	颜 色 Color	亮 度 IV(mcd-Im)	电 压 VF(V)	波长/色区 WL/(nm)/CCT(K)	测试条件 Test
XL-3535RGBC-WS2812B		R:600/G:2400/B:300	3.5-5.5	R:625/G:525/B:475	IF=20mA

3838 幻彩系列

◆外观尺寸： 3.0*3.0*1.1(mm)

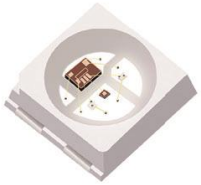

注： 1. 单位： 毫米 (mm) 2. 公差： 如无特别标注则为 ±0.10mm

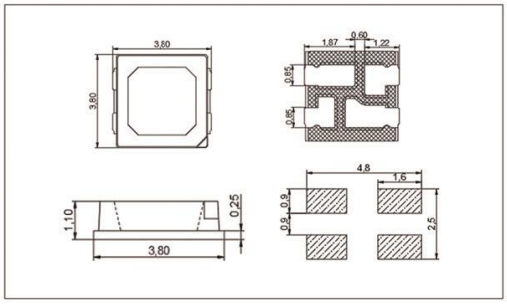

◆光电参数：

产品型号 Part Number	颜 色 Color	亮 度 IV(mcd-Im)	电 压 VF(V)	波长 / 色区 WL/(nm)/CCT(K)	测试条件 Test
XL-3838RGBC-WS2812B		R:350/G:850/B:200	3.5-5.5	R:630/G:525/B:475	IF=12mA

5050 幻彩系列

◆外观尺寸： 5.0*5.0*1.6(mm)

注： 1. 单位： 毫米 (mm) 2. 公差： 如无特别标注则为 ±0.10mm

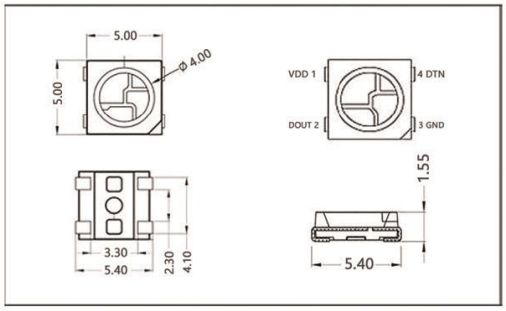

◆光电参数：

产品型号 Part Number	颜 色 Color	亮 度 IV(mcd-Im)	电 压 VF(V)	波长 / 色区 WL/(nm)/CCT(K)	测试条件 Test
XL-5050RGBC-WS2812B		R:300/G:1000/B:200	3.5-5.5	R:620/G:520/B:470	IF=12mA
XL-5050RGBW-WS2812B-HM		R:1000/G:2000/B:1000	3.5-5.5	R:620/G:520/B:470	IF=12mA

5050 幻彩系列

◆外观尺寸： 5.0*5.0*1.6(mm)

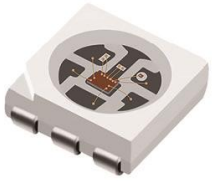

注：1. 单位：毫米（mm）2. 公差：如无特别标注则为 ±0.10mm

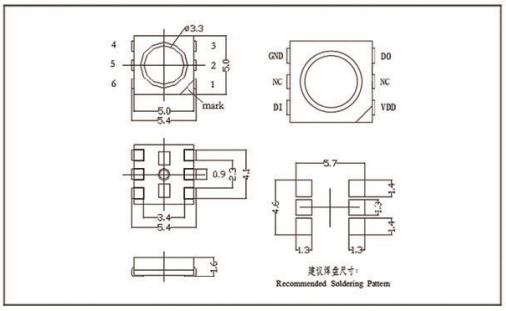

◆光电参数：

产品型号 Part Number	颜 色 Color	亮 度 IV(mcd-Im)	电 压 VF(V)	波长 / 色区 WL/(nm)/CCT(K)	测试条件 Test
XL-5050RGBC-SK6812B		R:200/G:800/B:200	3.5-5.5	R:620/G:520/B:470	IF=12mA

5050 幻彩系列（四合一）

◆外观尺寸： 5.0*5.0*1.6(mm)

注：1. 单位：毫米（mm）2. 公差：如无特别标注则为 ±0.10mm

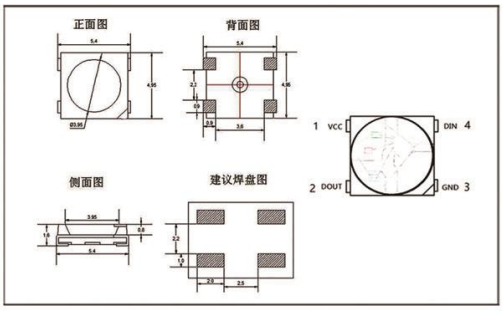

◆光电参数：

产品型号 Part Number	颜 色 Color	亮 度 IV(mcd-Im)	电 压 VF(V)	波长 / 色区 WL/(nm)/CCT(K)	测试条件 Test
XL-5050RGBWC-WS2812B		R:300/G:800/B:200/W:1000	3.5-5.5	R:625/G:525/B:470/W:10000	IF=12mA

5050 白光 内置 IC 系列

◆外观尺寸： 5.0*5.0*1.6(mm)

注： 1. 单位： 毫米 (mm) 2. 公差： 如无特别标注则为 ±0.10mm

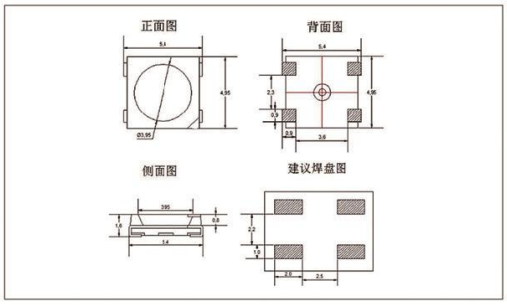

◆光电参数：

产品型号 Part Number	颜 色 Color	亮 度 IV(mcd-lm)	电 压 VF(V)	波长 / 色区 WL/(nm)/CCT(K)	测试条件 Test
XL-5050UWC-WS2812B	□	4000-8000	3.5-5.5	5500-7000	IF=12mA

1204 幻彩系列

◆外观尺寸： 3.2*1.0*1.5(mm)

注： 1. 单位： 毫米 (mm) 2. 公差： 如无特别标注则为 ±0.10mm

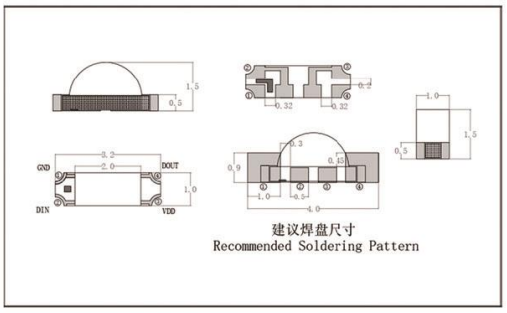

◆光电参数：

产品型号 Part Number	颜 色 Color	亮 度 IV(mcd-lm)	电 压 VF(V)	波长 / 色区 WL/(nm)/CCT(K)	测试条件 Test
XL-3210RGBC-WS2812B	■■■	R:80/G:280/B:60	4.0-5.5	R:630/G:530/B:475	IF=5mA

4020 幻彩系列

◆外观尺寸： 3.95*1.95*1.7(mm)

注：1. 单位：毫米（mm）2. 公差：如无特别标注则为 ±0.10mm

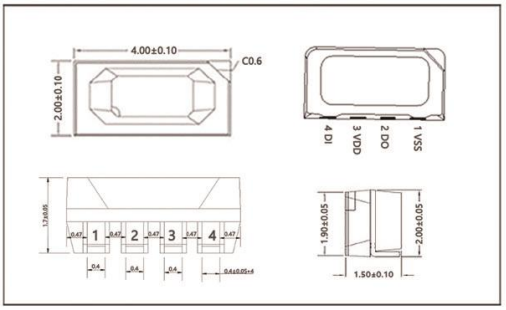

◆光电参数：

产品型号 Part Number	颜 色 Color	亮 度 IV(mcd-Im)	电 压 VF(V)	波长／色区 WL/(nm)/CCT(K)	测试条件 Test
XL-4020RGBC-WS2812B		R:1000/G:2000/B:1000	3.5-5.5	R:620/G:520/B:470	IF=12mA

6028 幻彩系列

◆外观尺寸： 5.9*2.8*1.8(mm)

注：1. 单位：毫米（mm）2. 公差：如无特别标注则为 ±0.10mm

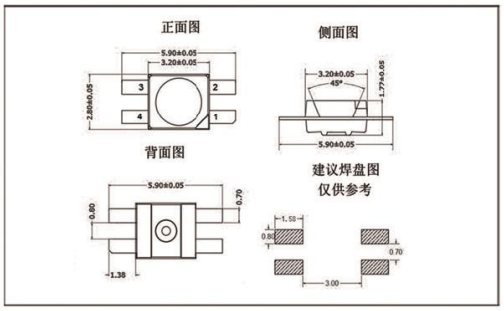

◆光电参数：

产品型号 Part Number	颜 色 Color	亮 度 IV(mcd-Im)	电 压 VF(V)	波长／色区 WL/(nm)/CCT(K)	测试条件 Test
XL-6028RGBC-WS2812B		R:180/G:800/B:150	3.5-5.0	R:630/G:525/B:475	IF=12mA
XL-6028RGBW-WS2812B		R:180/G:800/B:150	3.5-5.0	R:630/G:525/B:475	IF=12mA

IR红外LED简介

红外（IR）是一种波长大于780nm的不可见光。IR LED已广泛应用于安全监控，一般信号传输，新兴应用包括家居、脸部与虹膜辨识、生物感测及医疗、虚拟实镜(AR)、无人驾驶、工业检测等。

Infrared(IR) is an invisible light with a wavelength greater than 780nm. IR LED has been widely used in safety monitoring, Emerging applications include home, face and iris recognition, biosensing and medical treatment, virtual mirror(AR), driverless, Industrial testing, etc.

红外LED器件波长及应用领域
Wavelength and application fields of infrared LED devices

波长（nm） Wavelength	典型用途 Typical use	波长（nm） Wavelenght	应用领域 Application area
780	植物照明、医疗 Plant lighting,medical treatment	870	商场、十字路摄像头 Shopping malls and intersetions
810	虹膜识别 Lris Recogntion	900	检测电气、血糖 Detect electricity and blood glucose
830	安防监控 Security monitoring	980	机器设备 Machinery equipment
1050-1300-1550 1450-1550-1650	红外线理疗、食品检测、水分/蛋白质/酒精、纤维检测、一氧化碳/二氧化碳挥发性强的气味检测 Infrared physiotherapy, food detection, moisture/protein/alcohol, fiber detection, odor detection with strong volatility of carbon monoxide/carbon dioxide.		

810nm

虹膜辨识系统
Iris identification system

生物感测器
touch panel

850nm

安防监控系统
Security monitoring system

VR虚拟实镜
Vr virtual reality

940nm

触控面板
Touch panel

动作感应控制/遥控
Motion sensing control/remote controlpanel

2835 平面系列 Plane series

◆外观尺寸： 2.8*3.5(mm)

注： 1. 单位： 毫米（mm） 2. 公差： 如无特别标注则为 ±0.10mm

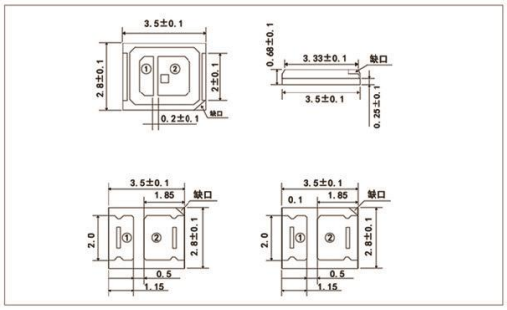

◆光电参数：

产品型号 Part Number	峰值波长 Peak wavelength(nm)	电 流 Voltage(mA)	功 率 Power(W)	发光角度（°） Test conditions
XL-2835HIR-T202	850	100	0.2	120°
XL-2835HIR-T3A1	850	350	0.5	120°
XL-2835IR-T202	940	100	0.2	120°

3030 透镜系列 Lens series

◆外观尺寸： 3.0*3.0(mm)

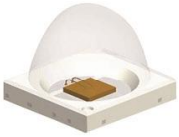

注： 1. 单位： 毫米（mm） 2. 公差： 如无特别标注则为 ±0.10mm

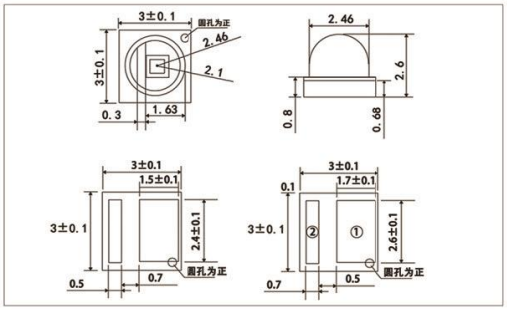

◆光电参数：

产品型号 Part Number	峰值波长 Peak wavelength(nm)	电 流 Voltage(mA)	功 率 Power(W)	发光角度（°） Test conditions
XL-MD3030HIR-T6A3	850	350	2W	45°
XL-MD3030HIR-T4A2	850	700	1W	45°
XL-MD3030IR-T4A2	940	700	1W	45°
XL-HD3030HIR-T3A1	850	350	0.5W	120°

3036 透镜系列 Lens series

◆外观尺寸： 3.0*3.6(mm)
不同功率可选择

注： 1. 单位： 毫米 (mm) 2. 公差： 如无特别标注则为 ±0.10mm

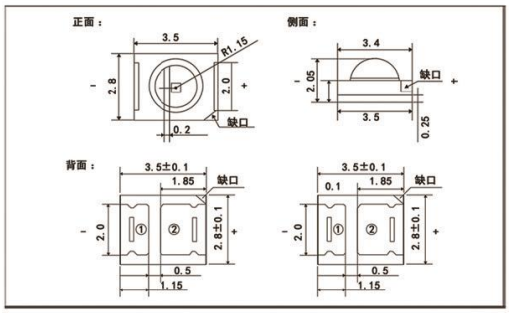

◆光电参数：

产品型号 Part Number	峰值波长 Peak wavelength(nm)	电 流 Voltage(mA)	功 率 Power(W)	发光角度（°） Test conditions
XL-SD3036HIR-T101	850	60	0.1	30°
XL-TD3036HIR-T101	850	60	0.1	60°
XL-VD3036HIR-T202	850	100	0.2	15°
XL-SD3036HIR-T202	850	100	0.2	30°
XL-BD3036HIR-T202	850	100	0.2	50°
XL-TD3036HIR-T202	850	100	0.2	60°
XL-SD3036HIR-T3A1	850	350	0.5	30°
XL-TD3036HIR-T3A1	850	350	0.5	60°

3528 红外发射 / 接收

◆外观尺寸： 3.5*2.8*1.9(mm)

注： 1. 单位： 毫米 (mm) 2. 公差： 如无特别标注则为 ±0.10mm

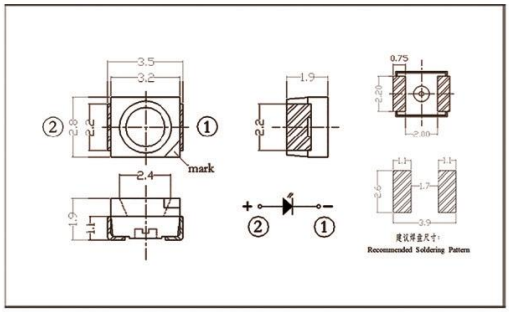

◆光电参数：

产品型号 Part Number	峰值波长 Peak wavelength(nm)	电 流 Voltage(mA)	功 率 Power(W)	发光角度（°） Test conditions
XL-3528HIRC-850	840-870	100	0.06	125°
XL-3528IRC-940	925-955	100	0.06	125°
XL-3528PDC	940	100	0.06	

2520 直插小蝴蝶 伸脚

◆外观尺寸： 2.1*2.3*2.6*Ø1.8(mm)

注：1. 单位：毫米（mm）2. 公差：如无特别标注则为 ±0.10mm

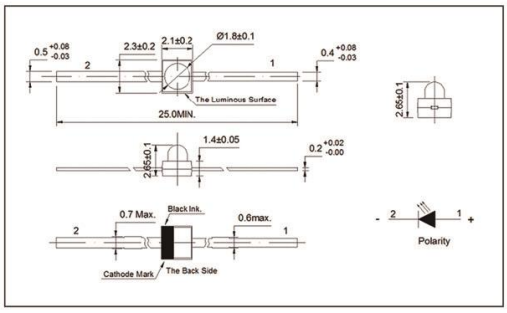

◆光电参数：

产品型号 Part Number	峰值波长 Peak wavelength(nm)	电 流 Voltage(mA)	功 率 Power(W)	发光角度（°） Test conditions
XL-2520HIRC/T	830-870	35	0.06	20°
XL-2520IRC/T	920-960	35	0.06	20°
XL-2520PDC/T	800	50	0.06	

2520 TR7 小蝴蝶

◆外观尺寸： 2.1*2.3(mm)

注：1. 单位：毫米（mm）2. 公差：如无特别标注则为 ±0.10mm

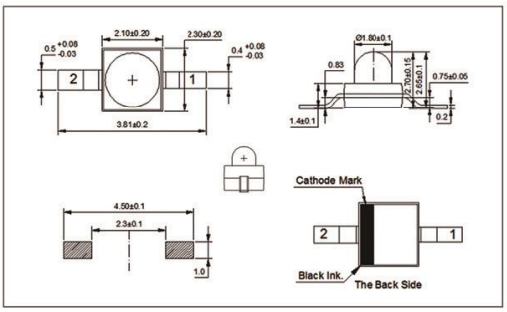

◆光电参数：

产品型号 Part Number	峰值波长（nm） Peak wavelength	电 流 Voltage(mA)	功 率 Power(W)	发光角度（°） Test conditions
XL-2520HIRC/TR7	850	35	50	20°
XL-2520IRC/TR7	940	35	140	20°
XL-2520PDC/TR7	880	35	100	20°

2520 TR10 小蝴蝶

◆外观尺寸： 2.1*2.3(mm)

注： 1. 单位： 毫米 (mm) 2. 公差： 如无特别标注则为 ±0.10mm

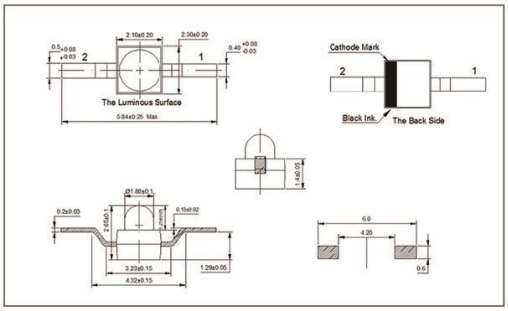

◆光电参数：

产品型号 Part Number	峰值波长 (nm) Peak wavelength	电 流 Voltage(mA)	功 率 Power(W)	发光角度 (°) Test conditions
XL-2520HIRC/TR10	850	140	50	20°
XL-2520IRC/TR10	940	35	50	20°
XL-2520PDC/TR10	880	50	100	20°

7060 平面系列 Plane series

◆外观尺寸： 7.0*6.0(mm)

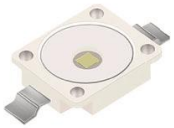

注： 1. 单位： 毫米 (mm) 2. 公差： 如无特别标注则为 ±0.10mm

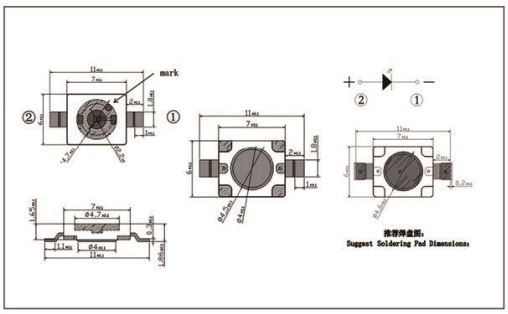

◆光电参数：

产品型号 Part Number	峰值波长 (nm) Peak wavelength	电 流 Voltage(mA)	功 率 Power(W)	发光角度 (°) Test conditions
XL-7060HIR-T4A2	850	800	1W	120°
XL-7060HIR-T5A3	850	1000	2W	120°
XL-7060HIR-T6A3	850	1000	2W	120°
XL-7060IRC-T6A3	940	1000	2W	120°

8080 透镜系列 Lens series

注：1. 单位：毫米（mm）2. 公差：如无特别标注则为 ±0.10mm

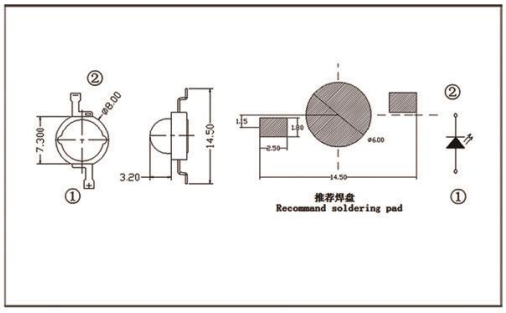

◆外观尺寸：8.0*8.0(mm)

◆光电参数：

产品型号 Part Number	峰值波长（nm） Peak wavelength	电 流 Voltage(mA)	功 率 Power(W)	发光角度（°） Test conditions
XL-HDB8080HIR-T4A2	850	800	1W	120° 黑色 Black
XL-TDB8080HIR-T4A2	850	800	1W	60° 黑色 Black
XL-HDB8080HIR-T5A3	850	1000	2W	120° 白色 White
XL-TDB8080IR-T5A3	940	1000	2W	60° 黑色 Black
XL-HDB8080HIR-T6A3	850	1000	2W	120° 黑色 Black
XL-TDB8080HIR-T6A3	850	1000	2W	60° 黑色 Black
XL-HDB8080IR-T6A3	940	1000	2W	120° 黑色 Black

6048 血氧发射 / 接收

注：1. 单位：毫米（mm）2. 公差：如无特别标注则为 ±0.10mm

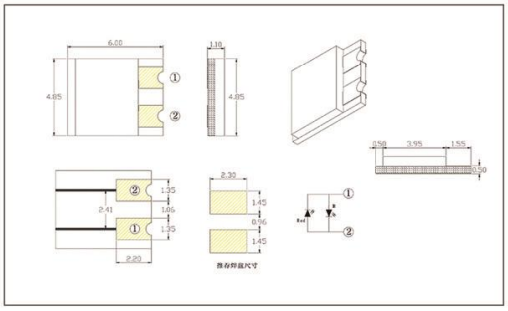

◆外观尺寸：6.0*4.8*1.1(mm)

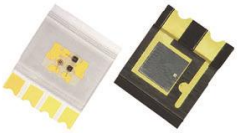

◆光电参数：

产品型号 Part Number	峰值波长 Peak wavelength(nm)	电 流 Voltage(mA)	功 率 Power(W)	发光角度（°） Test conditions
XL-6048SRSIRC-2P	900	60		145°
XL-6048PDC-2P	1000	70		60°

F3/3mm 红外发射 / 接收

注： 1. 单位： 毫米 (mm) 2. 公差： 如无特别标注则为 ±0.10mm

◆外观尺寸： 3.85*3.0*5.3*18 (mm)

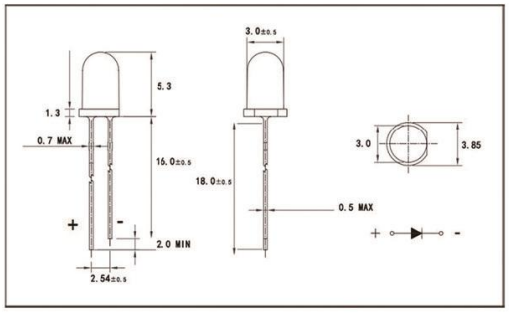

◆光电参数：

产品型号 Part Number	峰值波长 Peak wavelength(nm)	电 流 Voltage (mA)	功 率 Power(W)	发光角度（°） Test conditions
XL-302HIRC-850	850	140	0.06	35°
XL-304IRC-940	850	140	0.06	35°
XL-304PDC		30	0.06	

F5/5mm 红外发射 / 接收

注： 1. 单位： 毫米 (mm) 2. 公差： 如无特别标注则为 ±0.10mm

◆外观尺寸： 5.9*5.0*8.6*18 (mm)

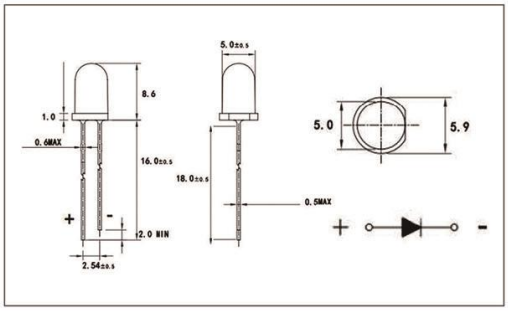

◆光电参数：

产品型号 Part Number	峰值波长 Peak wavelength(nm)	电 流 Voltage (mA)	功 率 Power(W)	发光角度（°） Test conditions
XL-502HIRC-850	870	120	0.06	30°
XL-504IRC-940	960	120	0.06	30°
XL-504PDC		30	0.06	

紫外(UV)LED简介

紫外LED是指发光波长405nm以下的LED，又可以进一步分为UVA(320-405nm),UVB(280-320nm),UVC(200-280nm)。随着水俣公约生效，含汞产品将被逐步限制使用，而UVLED不含汞，本身又绿色环保，可有效解决传统汞灯的固有问题，比如含巩固有毒、有臭氧、启动慢、能效差、寿命短等。

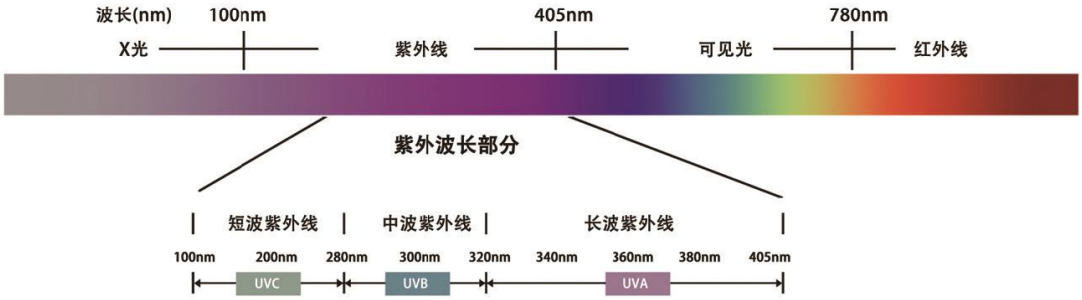

适用范围：

广泛应用于光固化系统、医疗、杀菌消毒、植物工厂净化设备、宝石鉴定纸钞鉴定、光树脂硬化等领域

260nm-280nm

消毒杀菌
Disinfection and aterilization

360nm-365nm

诱蚊灯
Mosouito trap lamp

395nm-405nm

美甲灯
Manicure lamp

空气净化器
Air cleaner

固化灯
Curing lamp

防伪
Anti counterfeiting

UV LED封装技术特点：

（1）采用正规芯片，品质保障；

（2）并联齐纳管封装，稳定击穿电压和电流，更安全有效的长寿命使用；

（3）陶瓷共晶焊接，导热速度更快；高效导热（可承受280℃高温）、抗衰减，延长寿命、可靠性更高。

带透镜UV LED结构展示：

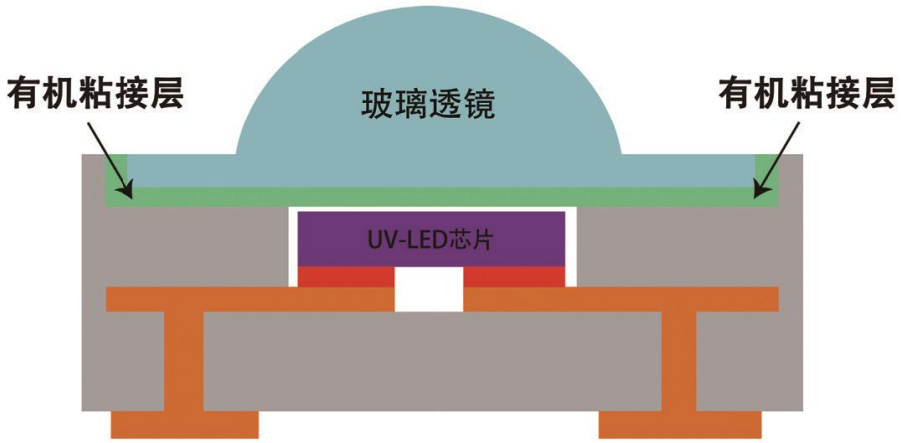

平面UV LED结构展示：

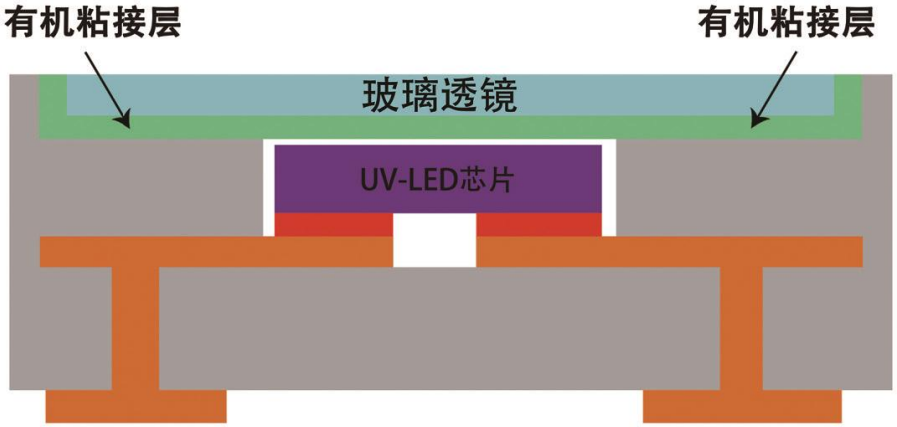

产品材料展示

灯珠内部组成

蓝宝石镜面

与苹果镜头相同的蓝宝石镜面封装；防护性能更强，紫外线透光率接近0损耗

芯片0.25×0.5毫米

芯片细如发丝，采用第三代半导体技术合成

支架：黄金镀膜

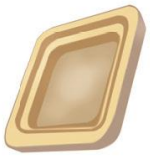

99.9%黄金镀金支架：散热性更优秀，且保证LED灯珠的寿命和稳定的能量输出

底座

形成LED紫外灯珠

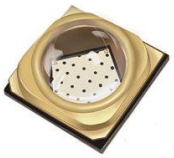

2835 平面 Plane/ 透镜系列 Lens series

◆外观尺寸： 2.8*3.5(mm)

注： 1. 单位： 毫米 (mm) 2. 公差： 如无特别标注则为 ±0.10mm

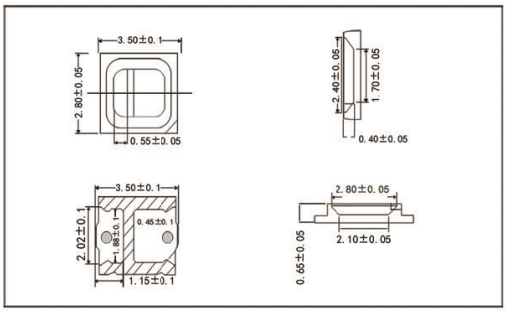

◆光电参数：

产品型号 Part Number	波长 / 色区 WL/(nm)/CCT(K)	亮 度 IV(mcd-lm)	电 压 VF(V)	角 度 (°)	测试条件 IF(mA)
XL-2835UVA-02	395-405	50-100	3.0-3.4	120°	IF=60
XL-2835UVA-05	395-405	100-300	3.0-3.4	120°	IF=150
XL-HD2835UVA1-02	365-375	120-180	3.0-3.4	60°	IF=60
XL-HD2835UVA2-02	395-405	100-200	3.0-3.4	60°	IF=60
XL-HD2835UVA1-05	365-375	120-180	3.0-3.4	60°	IF=150
XL-HD2835UVA2-05	395-405	100-200	3.0-3.4	60°	IF=150

5050 模顶系列 Mold top series

◆外观尺寸： 5.0*5.0(mm)

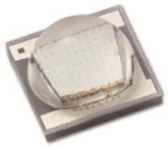

注： 1. 单位： 毫米 (mm) 2. 公差： 如无特别标注则为 ±0.10mm

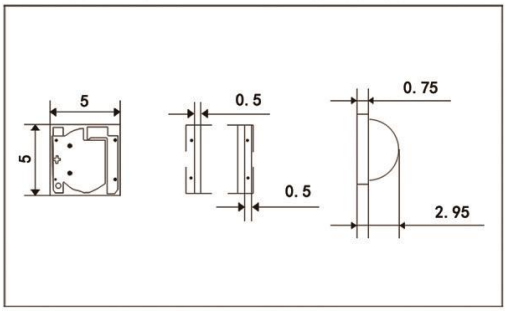

◆光电参数：

产品型号 Part Number	波长 / 色区 WL/(nm)/CCT(K)	亮 度 IV(mcd-lm)	电 压 VF(V)	角 度 (°)	测试条件 IF(mA)
XL-HD5050UVA1-A4	360-370	400-900	3.2-4.0	120°	IF=700mA
XL-HD5050UVA2-A4	395-405	1200-1600	3.2-4.0	120°	IF=700mA

3535 石英石系列 Quartz series

注：1. 单位：毫米（mm）2. 公差：如无特别标注则为 ±0.10mm

◆外观尺寸：3.5*3.5(mm)

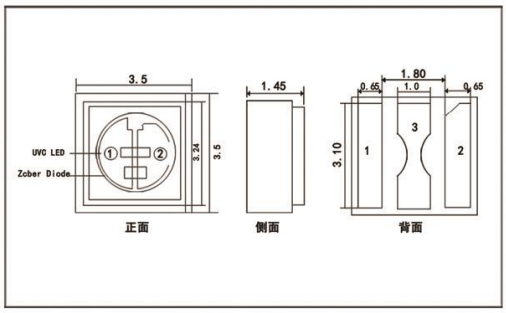

◆光电参数：

产品型号 Part Number	波长／色区 WL/(nm)/CCT(K)	亮 度 IV(mcd-lm)	电 压 VF(V)	角 度 (°)	测试条件 IF(mA)
XL-3535UV1SB12P1	270-280	3-5	5-7	120°	IF=50mA
XL-3535UV1SB12P2	270-280	5-8	5-7	120°	IF=50mA
XL-3535UV1SB12P3	270-280	7-15	5-7	120°	IF=100mA
XL-3535UV2SB12P1	270-280	3-5	5-7	120°	IF=50mA
	395-405	20-60	3.0-3.5	120°	IF=60mA
XL-3535UV2SB12P2	270-280	5-8	5-7	120°	IF=50mA
	395-405	20-60	3.0-3.5	120°	IF=60mA
XL-3535UV2SB12P3	270-280	7-15	5-7	120°	IF=100mA
	395-405	20-60	3.0-3.5	120°	IF=60mA

3838 透镜系列 Lens series

注：1. 单位：毫米（mm）2. 公差：如无特别标注则为 ±0.10mm

◆外观尺寸：3.8*3.8(mm)

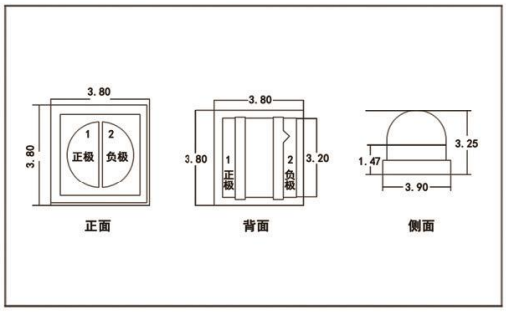

◆光电参数：

产品型号 Part Number	波长／色区 WL/(nm)/CCT(K)	亮 度 IV(mcd-lm)	电 压 VF(V)	角 度 (°)	测试条件 IF(mA)
XL-3838UV1SA06G2	270-280	5-8	5-7	120°	IF=50mA
XL-3838UV1SA06G3	270-280	7-15	5-7	120°	IF=100mA
XL-3838UV2SA06G2	270-280	5-8	5-7	120°	IF=100mA
	395-405	20-60	3.0-3.5	120°	IF=50mA
XL-3838UV2SA06G3	270-280	7-15	5-7	120°	IF=100mA
	395-405	20-60	3.0-3.5	120°	IF=60mA

6565 石英系列 Quartz series

◆外观尺寸： 6.5*6.5(mm)

注： 1. 单位： 毫米 (mm) 2. 公差： 如无特别标注则为 ±0.10mm

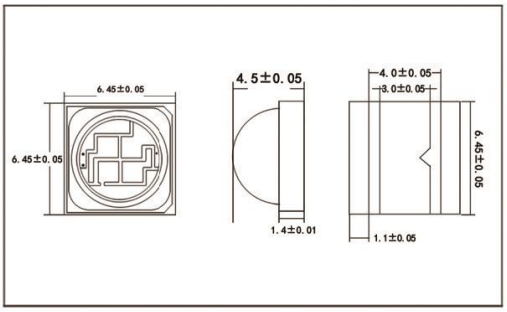

◆光电参数：

产品型号 Part Number	波长 / 色区 WL/(nm)/CCT(K)	亮 度 IV(mcd-lm)	电 压 VF(V)	角 度 (°)	测试条件 IF(mA)
XL-6565UV4SYTD1A7	360-370	1000-2000	14-16	60°	IF=500mA
XL-6565UV4SYTD2A7	390-405	2500-3500	12-15	60°	IF=500mA

5050 模顶系列 Mold top series

◆外观尺寸： 5.0*5.0(mm)

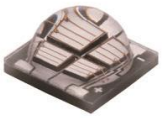

注： 1. 单位： 毫米 (mm) 2. 公差： 如无特别标注则为 ±0.10mm

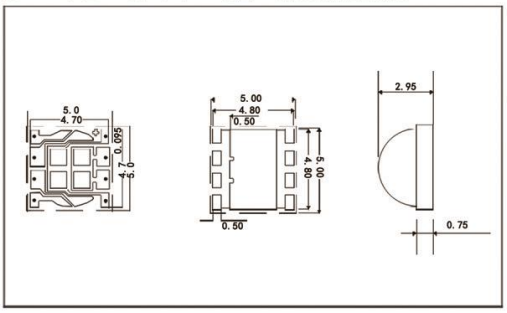

◆光电参数：

产品型号 Part Number	波长 / 色区 WL/(nm)/CCT(K)	亮 度 IV(mcd-lm)	电 压 VF(V)	角 度 (°)	测试条件 IF(mA)
XL-5050UV4AMHD1A6	360-370	300-500	3.2-4.0	120°	IF=700mA
XL-5050UV4AMHD2A6	390-405	700-1100	3.2-4.0	120°	IF=700mA

3535 透镜系列 Lens series
石英系列 Quartz series

注：1. 单位：毫米（mm）2. 公差：如无特别标注则为 ±0.10mm

◆外观尺寸：3.5*3.5(mm)

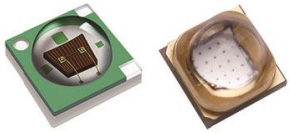

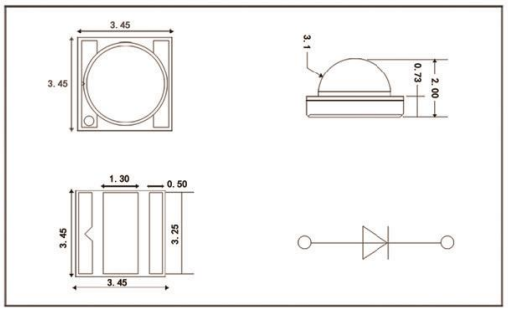

◆光电参数：

产品型号 Part Number	波长／色区 WL/(nm)/CCT(K)	亮 度 IV(mcd-lm)	电 压 VF(V)	角 度 (°)	测试条件 IF(mA)
XL-3535UV1SYTD1A4	360-370	600-1000	3.2-4.0	60°	IF=700mA
XL-3535UV1SYTD1A4	390-405	1500-2000	3.2-4.0	60°	IF=700mA
XL-HD3535UVA1-A2	360-370	400-900	3.2-4.0	120°	IF=500mA
XL-HD3535UVA1-A2	390-405	600-1400	3.2-4.0	120°	IF=500mA

6565 石英系列 Quartz series

注：1. 单位：毫米（mm）2. 公差：如无特别标注则为 ±0.10mm

◆外观尺寸：6.5*6.5(mm)

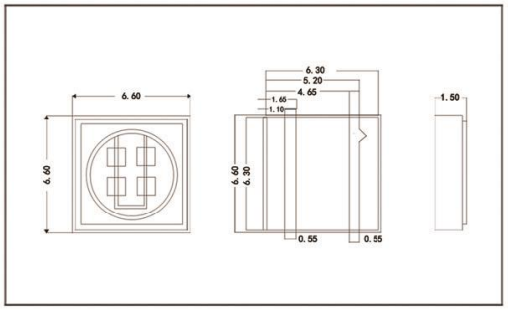

◆光电参数：

产品型号 Part Number	波长／色区 WL/(nm)/CCT(K)	亮 度 IV(mcd-lm)	电 压 VF(V)	角 度 (°)	测试条件 IF(mA)
XL-6565UV1SA06G2	270-280	5-8	5-7	120°	IF=50
XL-6565UV1SA06G3	270-280	5-8	7-15	120°	IF=100
XL-6565UV2SA06G2	270-280	5-8	5-7	120°	IF=50
	395-405	20-60	3.0-3.5	120°	IF=60
XL-6565UV2SA06G3	270-280	7-15	5-7	120°	IF=100
	395-405	20-60	3.0-3.5	120°	IF=60

接收头系列 DIP/SMD

接收头具有高灵敏度、抗干扰、宽电压范围、数字输出、快速响应、小型化封装和广泛应用等特点。适用于遥控器接收、红外通信和自动化控制等领域，提供可靠的红外信号接收和解调功能。

The receiver head has the characteristics of high sensitivity, anti-interference, wide voltage range, digital output, fast response, miniaturized package and wide application. It is suitable for remote control reception, infrared communication and automatic control, and provides reliable infrared signal reception and demodulation functions.

产品特点：

- Fast response time 、 High photo sensitivity
  感应速度快、 感光度强
- High reliability 、 High radiant intensity 、 Low forward voltage
  可靠性高、 辐射强度高、 低电压驱动
- Cut-off visible wavelength λp=940nm
  截止感应波长 940nm

产品应用：

- Slot machines
  投币机
- Fax machine
  传真机
- Small home appliances
  小家电
- Scanner
  扫描仪
- Automatic Sensors
  自动感应器

封装形式：

DIP

DIP

0201

SMD

SMD

DIP 直插红外接收头

◆外观尺寸： 5.0*5.0*3.5*22(mm)

注： 1. 单位： 毫米（mm） 2. 公差： 如无特别标注则为 ±0.10mm

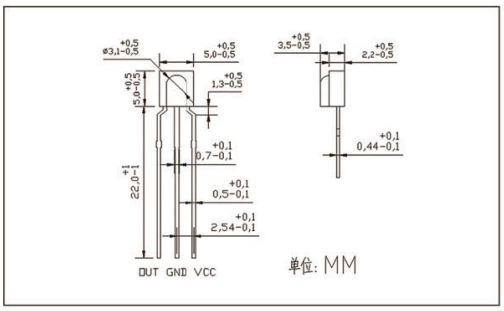

◆光电参数：

产品型号 Part Number	接收距离 (M)	电 压 VF(V)	载波频率 (KHZ)	测试条件 Test
XL-IRM0038A	6-8	2.7-5.5V	37.9	VDD=5V

DIP 直插红外接收头

◆外观尺寸： 5.0*5.0*3.5*22(mm)

注： 1. 单位： 毫米（mm） 2. 公差： 如无特别标注则为 ±0.10mm

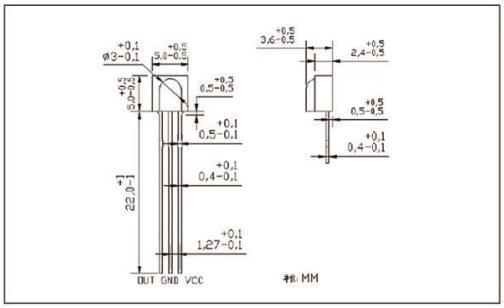

◆光电参数：

产品型号 Part Number	接收距离 (M)	电 压 VF(V)	载波频率 (KHZ)	测试条件 Test
XL-IRM0038B	6-8	2.7-5.5V	37.9	VDD=5V

DIP 直插红外接收头

注： 1. 单位： 毫米 (mm) 2. 公差： 如无特别标注则为 ±0.10mm

◆外观尺寸： 5.0*5.0*3.5*22(mm)

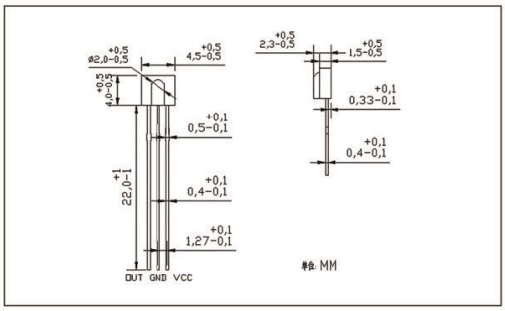

◆光电参数：

产品型号 Part Number	接收距离 (M)	电 压 VF(V)	载波频率 (KHZ)	测试条件 Test
XL-IRM0038D	10-15	2.7-5.5V	37.9	VDD=5V

DIP 直插红外接收头

注： 1. 单位： 毫米 (mm) 2. 公差： 如无特别标注则为 ±0.10mm

◆外观尺寸： 6.0*6.8*5.5*26(mm)

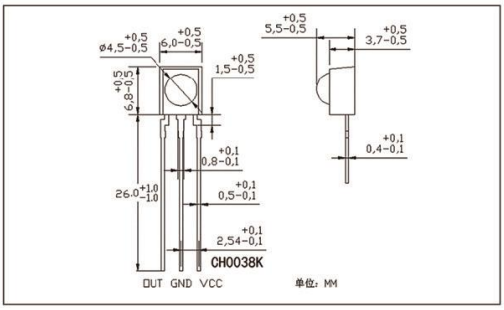

◆光电参数：

产品型号 Part Number	接收距离 (M)	电 压 VF(V)	载波频率 (KHZ)	测试条件 Test
XL-IRM0038K	15-20	2.7-5.5V	37.9	VDD=5V

DIP 直插红外接收头

◆外观尺寸： 5.3*6.7*4.5*22(mm)

注：1. 单位：毫米（mm）2. 公差：如无特别标注则为 ±0.10mm

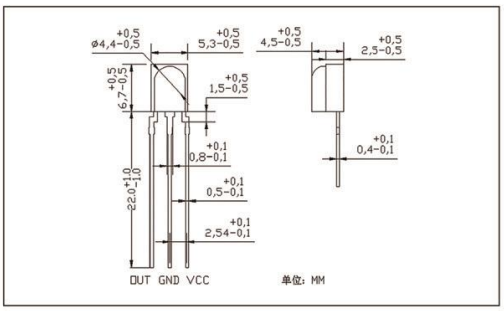

◆光电参数：

产品型号 Part Number	接收距离 (M)	电 压 VF(V)	载波频率 (KHZ)	测试条件 Test
XL-IRM1738	6-8	2.7-5.5V	37.9	VDD=5V

DIP 直插红外接收头

◆外观尺寸： Ø4.9*8.9*22(mm)

注：1. 单位：毫米（mm）2. 公差：如无特别标注则为 ±0.10mm

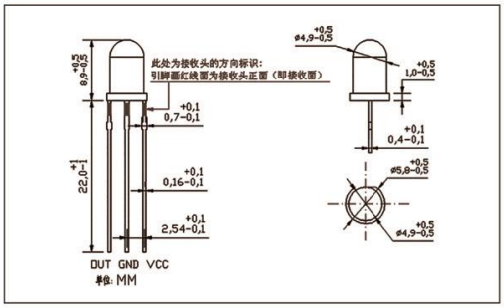

◆光电参数：

产品型号 Part Number	接收距离 (M)	电 压 VF(V)	载波频率 (KHZ)	测试条件 Test
XL-IRM0038Q	10-15	2.7-5.5V	37.9	VDD=5V

DIP 直插红外接收头

注： 1. 单位： 毫米（mm） 2. 公差： 如无特别标注则为 ±0.10mm

◆外观尺寸： Ø5.0*6.0*22(mm)

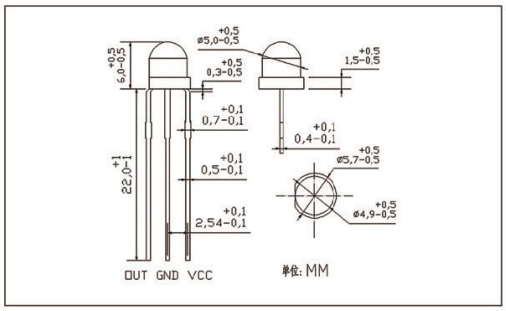

◆光电参数：

产品型号 Part Number	接收距离 (M)	电 压 VF(V)	载波频率 (KHZ)	测试条件 Test
XL-IRM0038M	6-8	2.7-5.5V	37.9	VDD=5V

DIP 金属红外接收头

注： 1. 单位： 毫米（mm） 2. 公差： 如无特别标注则为 ±0.10mm

◆外观尺寸： 6.1*3.5*7.6(mm)

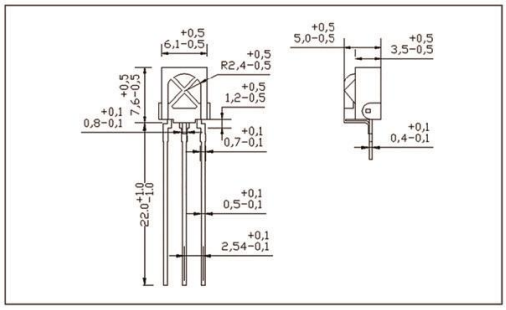

◆光电参数：

产品型号 Part Number	接收距离 (M)	电 压 VF(V)	载波频率 (KHZ)	测试条件 Test
XL-IRM1838B	10-15	2.7-5.5V	37.9	VDD=5V

DIP 直插红外接收头

◆外观尺寸： 6.9*3.7*7.3(mm)

注： 1. 单位： 毫米（mm） 2. 公差： 如无特别标注则为 ±0.10mm

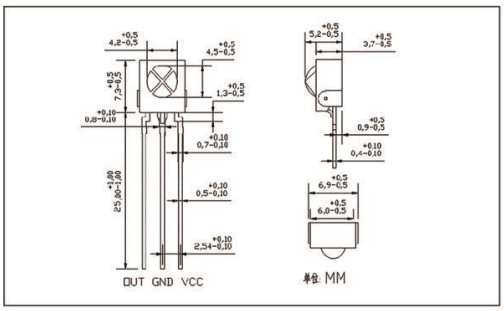

◆光电参数：

产品型号 Part Number	接收距离 (M)	电 压 VF(V)	载波频率 (KHZ)	测试条件 Test
XL-IRM1838D	10-15	2.7-5.5V	37.9	VDD=5V

SMD 贴片红外接收头

◆外观尺寸： 5.0*4.0*4.0(mm)

注： 1. 单位： 毫米（mm） 2. 公差： 如无特别标注则为 ±0.10mm

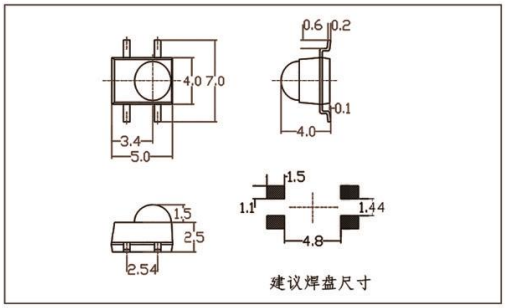

◆光电参数：

产品型号 Part Number	接收距离 (M)	电 压 VF(V)	载波频率 (KHZ)	测试条件 Test
XL-IRM638T/TR2	15-20	2.7-5.5V	37.9	VDD=6V

SMD 贴片红外接收头

◆外观尺寸： 5.0*5.0*22(mm)

注： 1. 单位： 毫米 (mm) 2. 公差： 如无特别标注则为 ±0.10mm

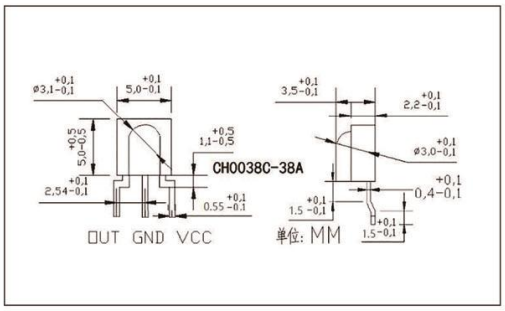

◆光电参数：

产品型号 Part Number	接收距离 (M)	电 压 VF(V)	载波频率 (KHZ)	测试条件 Test
XL-IRM0038C-38A	10-15	4.5-5.0V	37.9	VDD=5V

SMD 贴片红外接收头

◆外观尺寸： 5.0*4.2*4.5(mm)

注： 1. 单位： 毫米 (mm) 2. 公差： 如无特别标注则为 ±0.10mm

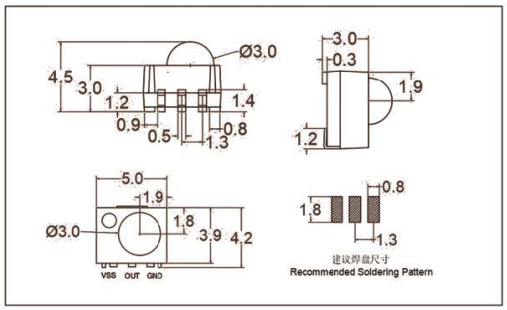

◆光电参数：

产品型号 Part Number	接收距离 (M)	电 压 VF(V)	载波频率 (KHZ)	测试条件 Test
XL-IRM0038C-38X	12	2.7-5.5V	940	VDD=7V

SMD 贴片红外接收头

◆外观尺寸： 5.0*5.0*3.5(mm)

注： 1. 单位： 毫米 (mm) 2. 公差： 如无特别标注则为 ±0.10mm

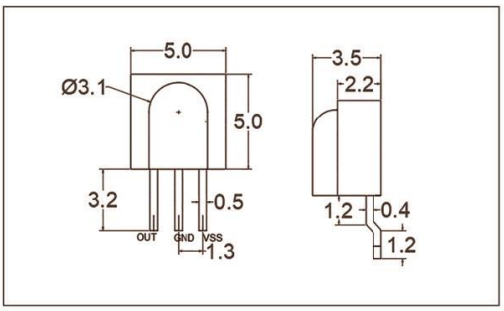

◆光电参数：

产品型号 Part Number	接收距离 (M)	电 压 VF(V)	载波频率 (KHZ)	测试条件 Test
XL-IRM0038C-38B	10-12	4.5-5.0V	37.9	VDD=6V

SMD 贴片红外接收头

◆外观尺寸： 6.8*5.3*4.4(mm)

注： 1. 单位： 毫米 (mm) 2. 公差： 如无特别标注则为 ±0.10mm

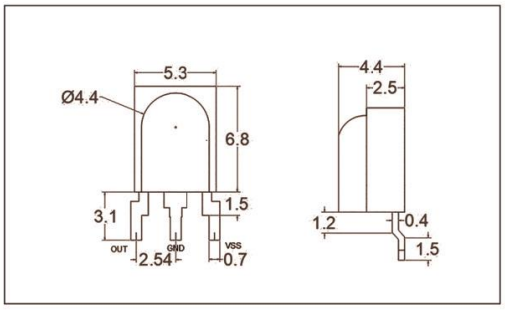

◆光电参数：

产品型号 Part Number	接收距离 (M)	电 压 VF(V)	载波频率 (KHZ)	测试条件 Test
XL-IRM1738C	10-12	4.5-5.0V	37.9	VDD=5V

SMD 贴片红外接收头

注： 1. 单位： 毫米（mm） 2. 公差： 如无特别标注则为 ±0.10mm

◆外观尺寸： 5.0*4.0*2.3(mm)

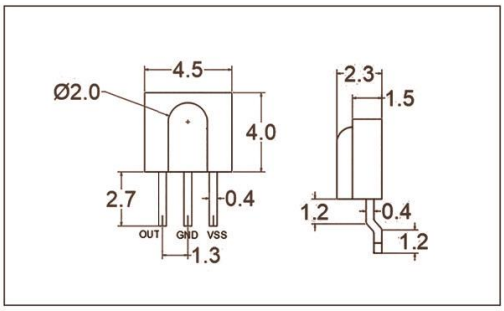

◆光电参数：

产品型号 Part Number	接收距离 (M)	电 压 VF(V)	载波频率 (KHZ)	测试条件 Test
XL-IRM0038C	8-12	4.5-5.0V	37.9	VDD=5V

光电开关 Photoelectric switch

光电开关系列具有远距离检测、快速响应、高精度、高可靠性、耐环境性、安装简便、多种输出形式和广泛应用等特点。适用于工业自动化、安全防护、物流和仓储等领域，提供可靠的物体检测和位置检测功能。

The photoelectric switch series has the characteristics of long-distance detection, fast response, high precision, high reliability, environmental resistance, easy installation, multiple output forms and wide application. It is suitable for industrial automation, security, logistics and warehousing, and provides reliable object detection and position detection.

产品特点：

- Cut-off visible wavelength λp=940nm
  无铅材料、 Rohs 认证
- Cut-off visible wavelength λp=940nm
  截止感应波长 940nm
- High reliability 、 High radiant intensity 、 Low forward voltage
  可靠性高、 辐射强度高、 低电压驱动

产品应用：

- Slot machines
  投币机
- Fax machine
  传真机
- Small home appliances
  小家电
- Scanner
  扫描仪
- Automatic Sensors
  自动感应器

封装形式：

对射式

对射式

对射式

反射式

反射式

对射式光电开关

注： 1. 单位： 毫米 (mm) 2. 公差： 如无特别标注则为 ±0.10mm

◆外观尺寸： 7.5*5.0*6.3(mm)

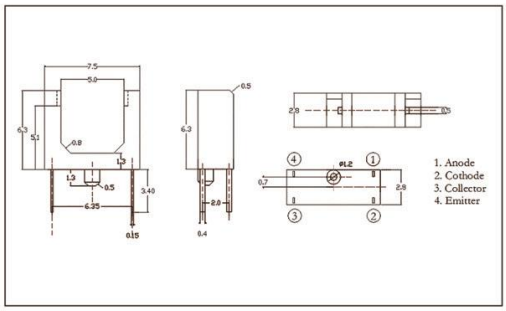

◆光电参数：

产品型号 Part Number	集电极－发射工作电压 Vce(SAT)-MAX(V)	光电流 IC (on) -Min(mA)	暗电流 Iceo _Max. (nA)
XL-ITR1203	0.4	0.2-0.95	100

对射式光电开关

注： 1. 单位： 毫米 (mm) 2. 公差： 如无特别标注则为 ±0.10mm

◆外观尺寸： 13*5.0*10(mm)

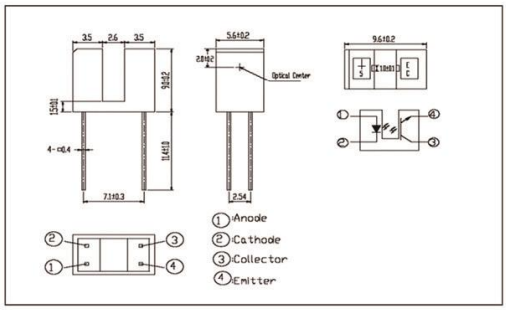

◆光电参数：

产品型号 Part Number	集电极－发射工作电压 Vce(SAT)-MAX(V)	光电流 IC (on) -Min(mA)	暗电流 Iceo _Max. (nA)
XL-ITR8105	0.4	8.0-20	100

对射式光电开关

◆外观尺寸： 13*5.0*10(mm)

注：1. 单位：毫米（mm）2. 公差：如无特别标注则为 ±0.10mm

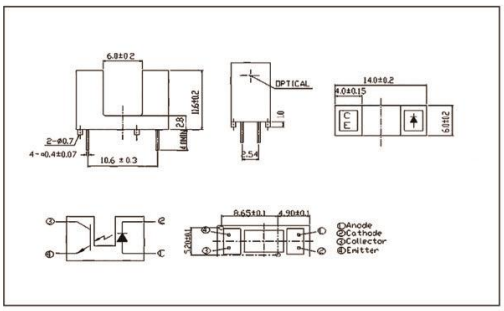

◆光电参数：

产品型号 Part Number	集电极－发射工作电压 Vce(SAT)-MAX(V)	光电流 IC (on) -Min(mA)	暗电流 Iceo _Max.(nA)
XL-ITR8402	0.4	0.5-0.8	100

对射式光电开关

◆外观尺寸： 14*5.0*10(mm)

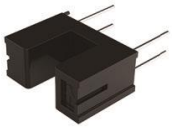

注：1. 单位：毫米（mm）2. 公差：如无特别标注则为 ±0.10mm

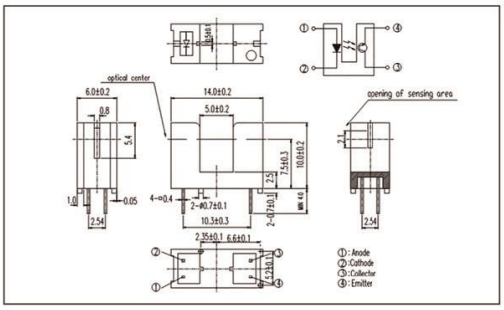

◆光电参数：

产品型号 Part Number	集电极－发射工作电压 Vce(SAT)-MAX(V)	光电流 IC (on) -Min(mA)	暗电流 Iceo _Max.(nA)
XL-ITR9606	0.4	0.5-10	100

对射式光电开关

注： 1. 单位： 毫米 (mm) 2. 公差： 如无特别标注则为 ±0.10mm

◆外观尺寸： 13*5.0*10(mm)

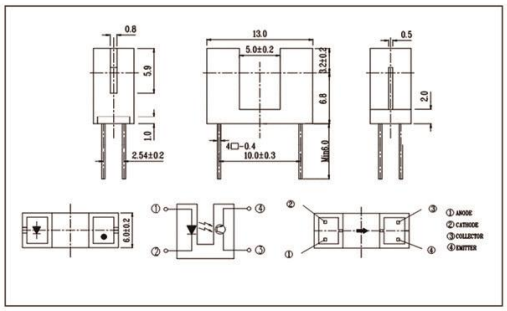

◆光电参数：

产品型号 Part Number	集电极－发射工作电压 Vce(SAT)-MAX(V)	光电流 IC (on) -Min(mA)	暗电流 Iceo _Max. (nA)
XL-ITR9608	0.4	0.5-0.95	100

对射式光电开关

注： 1. 单位： 毫米 (mm) 2. 公差： 如无特别标注则为 ±0.10mm

◆外观尺寸： 12.8*5.2*6.9(mm)

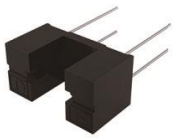

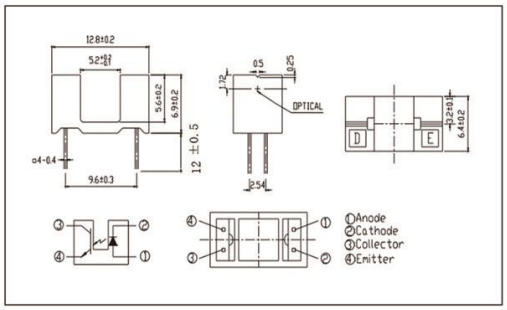

◆光电参数：

产品型号 Part Number	集电极－发射工作电压 Vce(SAT)-MAX(V)	光电流 IC (on) -Min(mA)	暗电流 Iceo _Max. (nA)
XL-ITR9707	0.4	0.5-0.8	100

对射式光电开关

注： 1. 单位： 毫米（mm） 2. 公差： 如无特别标注则为 ±0.10mm

◆外观尺寸： 23.75*10.54*6.35(mm)

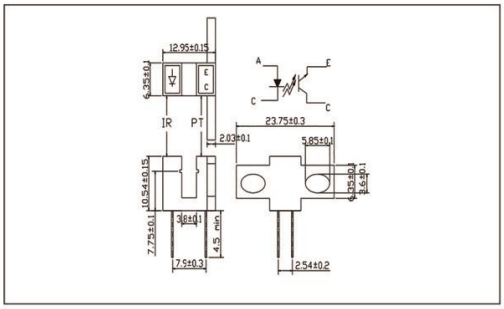

◆光电参数：

产品型号 Part Number	集电极－发射工作电压 Vce(SAT)-MAX(V)	光电流 IC （on） -Min(mA)	暗电流 Iceo _Max.(nA)
XL-ITR20005	0.4	0.5-0.9	100

对射式光电开关

注： 1. 单位： 毫米（mm） 2. 公差： 如无特别标注则为 ±0.10mm

◆外观尺寸： 12.8*5.2*6.9(mm)

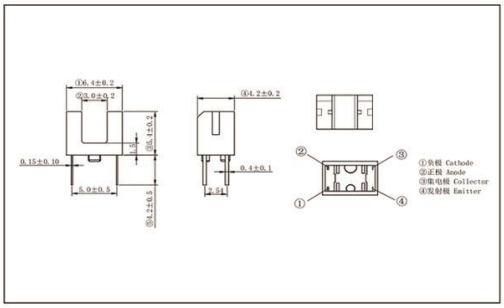

◆光电参数：

产品型号 Part Number	集电极－发射工作电压 Vce(SAT)-MAX(V)	光电流 IC （on） -Min(mA)	暗电流 Iceo _Max.(nA)
XL-ITR20403	0.4	0.2-0.5	100

反射式光电开关

◆外观尺寸： 3.4*2.7*1.5(mm)

注： 1. 单位： 毫米 (mm) 2. 公差： 如无特别标注则为 ±0.10mm

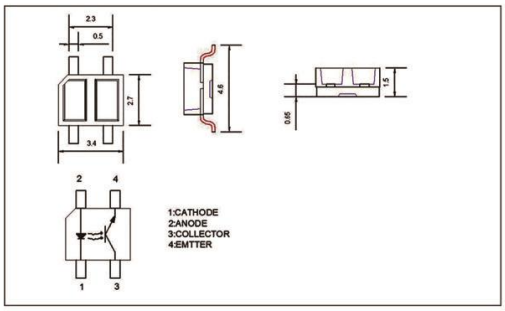

◆光电参数：

产品型号 Part Number	集电极－发射工作电压 Vce(SAT)-MAX(V)	光电流 IC (on) -Min(mA)	暗电流 Iceo _Max.(nA)
XL-ITR8307	0.4	0.5-0.9	100

反射式光电开关

◆外观尺寸： 12.8*5.2*6.9(mm)

注： 1. 单位： 毫米 (mm) 2. 公差： 如无特别标注则为 ±0.10mm

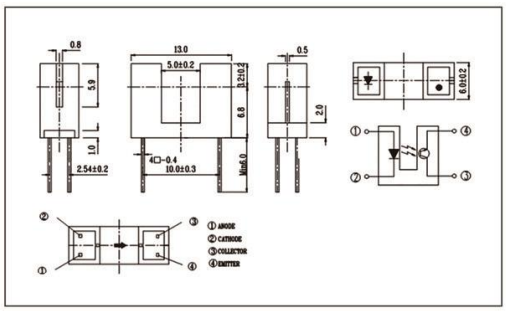

◆光电参数：

产品型号 Part Number	集电极－发射工作电压 Vce(SAT)-MAX(V)	光电流 IC (on) -Min(mA)	暗电流 Iceo _Max.(nA)
XL-ITR9909	0.4	0.5-0.95	100

反射式光电开关

◆外观尺寸： 6.4*6.5*4.9(mm)

注： 1. 单位： 毫米 (mm) 2. 公差： 如无特别标注则为 ±0.10mm

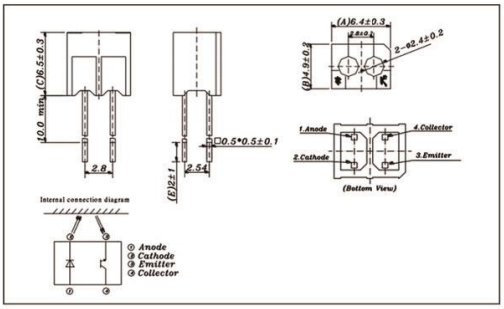

◆光电参数：

产品型号 Part Number	集电极－发射工作电压 Vce(SAT)-MAX(V)	光电流 IC (on) -Min(mA)	暗电流 Iceo _Max.(nA)
XL-ITR20001	0.4	0.6-0.9	100

数码管系列 Automotive LED

数码管具有高亮度、多种颜色、宽视角、简单驱动、长寿命、抗震抗冲击、节能环保和成本低等特点。适用于电子设备、工业控制和家用电器等领域的数字显示，提供清晰、均匀的显示效果，易于集成和控制。

The digital tube has the characteristics of high brightness, multiple colors, wide viewing angle, simple drive, long life, seismic and impact resistance, energy saving and environmental protection, and low cost. It is suitable for digital display in the fields of electronic equipment, industrial control and household appliances, providing a clear and uniform display effect, easy to integrate and control.

产品特点：

- Blue-B, Pure Green-PG, White-W
  能在低电压、 小电流条件下驱动发光
- Lighting answering Time <0.1 μs, better high frequency, chromaticity uniformity, high brightness.
  发光响应时间极短 (<0.1μs), 高频特性好，单色性好，亮度高
- Smaller volume, lighter weight, better impact resistance, solid sealing, good steady.
  体积小，重量轻，抗冲击性能好．固态封装，封装方式为灌胶型，稳定性高

产品应用：

- Household Electric Appliances
  家用电器
- Bluetooth audio
  蓝牙音响
- Health care
  健康医疗
- Industrial control field
  工业控制领域
- Smart Home
  智能家居
- Automobile instrument
  汽车仪表

封装形式：

0.28

0.36

0.56

0.56

0.28 英寸数码管

注：1. 单位：毫米（mm）2. 公差：如无特别标注则为 ±0.10mm
3. 可定制颜色

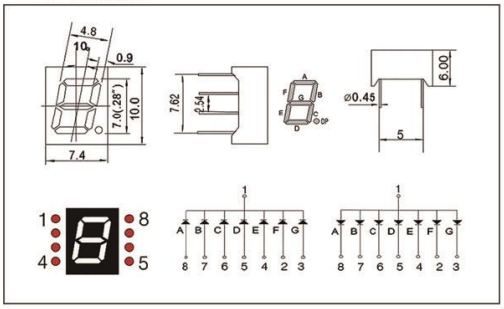

◆外观尺寸： 7.4*10*6(mm)

◆光电参数：

产品型号 Part Number	位 数 Digit	波 长 (nm)	亮 度 (mcd)	电 压 VF(V)	测试条件 Test
XL-DA2181SRBC	一位	615-625	20-50	1.8-2.6	IF=20mA
XL-DB2181SRBC	一位	615-625	20-50	1.8-2.6	IF=20mA
XL-DA2281SRBC	两位	615-625	20-50	1.8-2.6	IF=20mA
XL-DB2281SRBC	两位	615-625	20-50	1.8-2.6	IF=20mA
XL-DA2381SRBC	三位	615-625	20-50	1.8-2.6	IF=20mA
XL-DB2381SRBC	三位	615-625	20-50	1.8-2.6	IF=20mA
XL-DA2481SRBC	四位	615-625	20-50	1.8-2.6	IF=20mA
XL-DB2481SRBC	四位	615-625	20-50	1.8-2.6	IF=20mA

0.36 英寸数码管

注：1. 单位：毫米（mm）2. 公差：如无特别标注则为 ±0.10mm
3. 可定制颜色

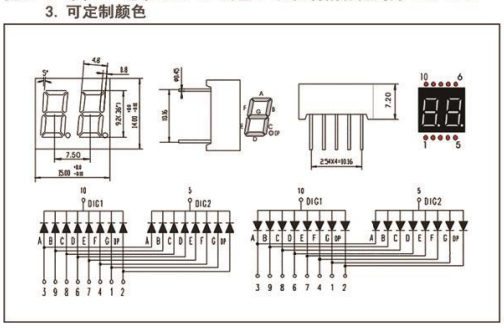

◆外观尺寸： 15*14*7.2(mm)

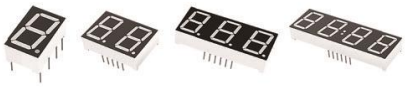

◆光电参数：

产品型号 Part Number	位 数 Digit	波 长 (nm)	亮 度 (mcd)	电 压 VF(V)	测试条件 Test
XL-DA3161SRBC	一位	615-625	20-50	1.8-2.6	IF=20mA
XL-DB3161SRBC	一位	615-625	20-50	1.8-2.6	IF=20mA
XL-DA3261SRBC	两位	615-625	20-50	1.8-2.6	IF=20mA
XL-DB3261SRBC	两位	615-625	20-50	1.8-2.6	IF=20mA
XL-DA3361SRBC	三位	615-625	20-50	1.8-2.6	IF=20mA
XL-DB3361SRBC	三位	615-625	20-50	1.8-2.6	IF=20mA
XL-DA3461SRBC	四位	615-625	20-50	1.8-2.6	IF=20mA
XL-DB3416SRBC	四位	615-625	20-50	1.8-2.6	IF=20mA

0.56 英寸数码管

注： 1. 单位： 毫米（mm） 2. 公差： 如无特别标注则为 ±0.10mm
3. 可定制颜色

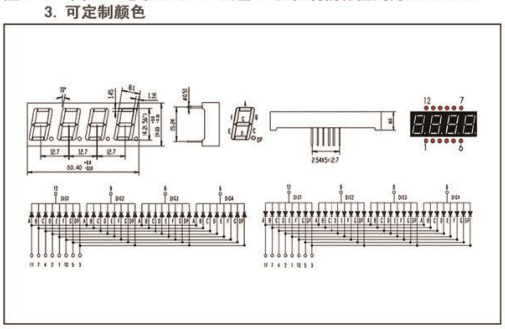

◆外观尺寸： 50.4*19*8.0(mm)

◆光电参数：

产品型号 Part Number	位 数 Digit	波 长 (nm)	亮 度 (mcd)	电 压 VF(V)	测试条件 Test
XL-DA5161SRBC	一位	615-625	20-50	1.8-2.6	IF=20mA
XL-DB5161SRBC	一位	615-625	20-50	1.8-2.6	IF=20mA
XL-DA5261SRBC	两位	615-625	20-50	1.8-2.6	IF=20mA
XL-DB5261SRBC	两位	615-625	20-50	1.8-2.6	IF=20mA
XL-DA5361SRBC	三位	615-625	20-50	1.8-2.6	IF=20mA
XL-DB5361SRBC	三位	615-625	20-50	1.8-2.6	IF=20mA
XL-DA5461SRBC	四位	615-625	20-50	1.8-2.6	IF=20mA
XL-DB5461SRBC	四位	615-625	20-50	1.8-2.6	IF=20mA

车用外饰系列 Automotive Exterior Series

汽车外饰灯珠具有高亮度、高可见性、长寿命、抗震抗冲击、耐候性、低功耗、快速响应、设计灵活和智能控制等特点。适用于前照灯、尾灯、转向灯、雾灯和装饰灯等多种汽车外饰照明应用，提供可靠的照明效果和美观的外观设计。

Automotive exterior lamp beads have the characteristics of high brightness, high visibility, long life, shock resistance, weather resistance, low power consumption, fast response, flexible design and intelligent control. It is suitable for a wide range of automotive exterior lighting applications such as headlights, tail lights, turn signals, fog lamps and decorative lights, providing reliable lighting effects and beautiful exterior design.

产品特点：

- Moisture Sensitivity Level2
  湿气敏感性等级 2 级
- Electrostatic dischare withstand voltand level≥2000V/8000V (ESD protection device)
  静电放电耐压等级≥2000/≥8000V （静电保护器件）
- Primer process or gold plating may be selected as sulfide protection
  可选择低涂工艺或镀金做硫化保护

产品应用：

- Chmsl
  高位刹车灯
- DRL
  日间行车灯
- Fog Kamp
  雾灯
- TSL(Front/Rear)
  前后转向灯
- RCL(Stop/Turn)
  后尾组合灯
- Reverse Lamp
  倒车灯

封装形式：

2525

3535

2016

3030

3570

LENS 透镜 2525 系列

◆外观尺寸： 2.5*2.5(mm)

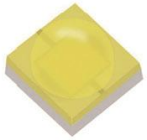

注：1. 单位：毫米(mm) 2. 公差：如无特别标注则为 ±0.10mm

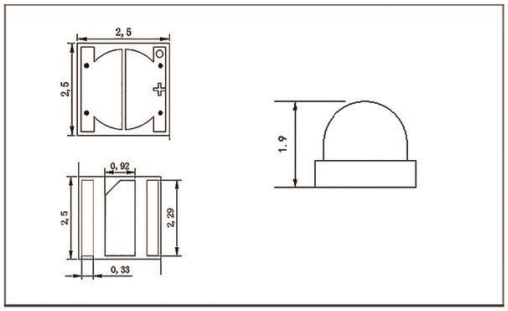

◆光电参数：

产品型号 Part Number	发光颜色 Luminous Color	波长 / 色温 WL/(nm)/CCT(K)	电 压 VF(V)	电 流 (mA)	光通量 (LM)	产品功率 (W)
XL-HD2525UWC	正白 (White)	6000-7000K	3.0-3.4	350	140-150	1-3W
XL-HD2525WWC	暖白 (Warm White)	2700-3500K	3.0-3.4	350	140-150	1-3W
XL-HD2525SURC	红光 (Red)	620-630nm	1.8-2.4	350	45-55	1-3W
XL-HD2525UBC	蓝光 (Blue)	455-465nm	3.0-3.4	350	18-22	1-3W
XL-HD2525UGC	翠绿 (Green)	520-530nm	3.0-3.4	350	70-80	1-3W

LENS 透镜 3535 系列

◆外观尺寸： 3.5*3.5(mm)

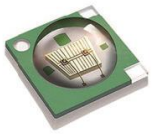

注：1. 单位：毫米(mm) 2. 公差：如无特别标注则为 ±0.10mm

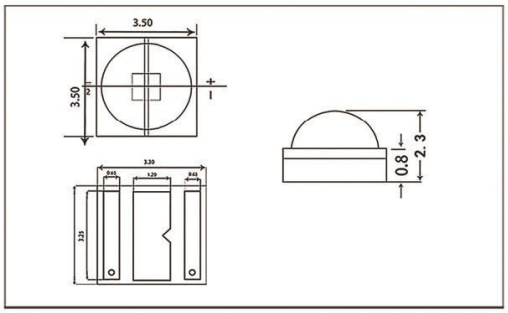

◆光电参数：

产品型号 Part Number	发光颜色 Luminous Color	波长 / 色温 WL/(nm)/CCT(K)	电 压 VF(V)	电 流 (mA)	光通量 (LM)	产品功率 (W)
XL-HD3535SURC	红光 (Red)	620-630nm	1.8-2.4	350	45-55	1-5W
XL-HD3535UGC	翠绿 (Green)	520-530nm	3.0-3.4	350	70-80	1-5W
XL-HD3535UBC	蓝光 (Blue)	455-465nm	3.0-3.4	350	18-22	1-5W
XL-HD3535UYC	黄光 (Yellow)	585-595nm	1.8-2.4	350	40-50	1-5W
XL-HD3535UVA	紫光 (Purple)	365-400nm	3.0-3.4	350	200-700mw 600-1000mw	1-5W
XL-HD3535UWC	正白 (White)	6000-7000K	3.0-3.2	350	130-220	1-5W
XL-HD3535WWC	暖白 (Warm White)	2800-3200K	3.0-3.2	350	140-160	1-5W

LENS 透镜 3535RGB 系列

◆外观尺寸： 3.5*3.5(mm)

注：1. 单位：毫米（mm）2. 公差：如无特别标注则为 ±0.10mm

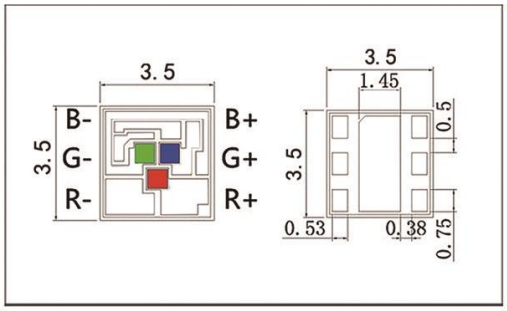

◆光电参数：

产品型号 Part Number	发光颜色 Luminous Color	波长／色温 WL/(nm)/CCT(K)	电 压 VF(V)	电 流 (mA)	光通量 (LM)	产品功率 (W)
XL-HD3535RGBC	红光（Red）	620-630nm	1.8-2.4	350	60-70	1-3W
	翠绿（Green）	520-530nm	2.8-3.4	350	70-100	1-3W
	蓝光（Blue）	455-465nm	2.8-3.4	350	18-25	1-3W

LENS 透镜 3535RGBW

◆外观尺寸： 3.5*3.5(mm)

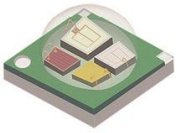

注：1. 单位：毫米（mm）2. 公差：如无特别标注则为 ±0.10mm

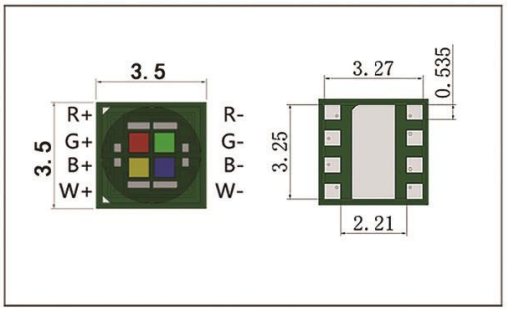

◆光电参数：

产品型号 Part Number	发光颜色 Luminous Color	波长／色温 WL/(nm)/CCT(K)	电 压 VF(V)	电 流 (mA)	光通量 (LM)	产品功率 (W)
XL-HD3535RGBW	红光（Red）	620-630nm	1.8-2.4	350	60-70	1-3W
	翠绿（Green）	520-530nm	2.8-3.4	350	90-100	1-3W
	蓝光（Blue）	455-465nm	2.8-3.4	350	18-25	1-3W
	白光（White）	6000-7000K	2.8-3.4	350	90-100	1-3W

LENS 侧面卧式发光 4040

◆外观尺寸： 4.0*3.95(mm)

注：1. 单位：毫米(mm) 2. 公差：如无特别标注则为 ±0.10mm

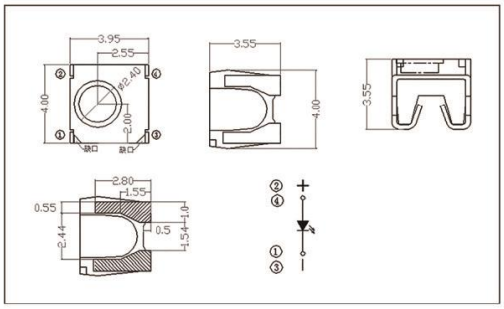

◆光电参数：

产品型号 Part Number	颜 色 Color	亮 度 IV(mcd-Im)	电 压 VF(V)	波长／色区 WL/(nm)/CCT(K)	测试条件 Test
XL-C4040SURC		600-800	1.8-2.4	620-630	IF=20mA
XL-C4040UYC		600-800	1.8-2.4	585-595	IF=20mA
XL-C4040UBC		400-600	2.7-3.2	460-470	IF=20mA
XL-C4040SYGC		100-200	1.8-2.4	565-575	IF=20mA
XL-C4040UGC		6000-7000	2.8-3.4	520-525	IF=20mA
XL-C4040UWC		2300-2500	2.7-3.2	5500-6000	IF=20mA
XL-C4040UOC		600-800	1.9-2.3	600-610	IF=20mA
XL-C4040BGWC		6500-7500	2.8-3.2	17000-21000	IF=20mA
XL-C4040SURC-A		6500-7500	1.9-2.3	620-630	IF=20mA
XL-C4040UYC-A		3300-3500	1.8-2.4	585-595	IF=20mA

CERAMIC 陶瓷 2016 系列

◆外观尺寸： 2.0*1.6(mm)

注：1. 单位：毫米(mm) 2. 公差：如无特别标注则为 ±0.10mm

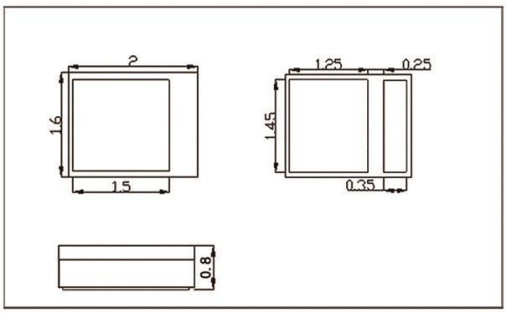

◆光电参数：

产品型号 Part Number	发光颜色 Luminous Color	波长／色温 WL/(nm)/CCT(K)	电 压 VF(V)	电 流 (mA)	光通量 (LM)	产品功率 (W)
XL-C2016P3S11-65B	正白 (White)	5500-7000K	2.8-3.4	1000	350-400	3-5W
XL-C2016P3S11-31B	暖白 (Warm White)	2800-3300K	2.8-3.4	1000	320-380	3-5W
XL-C2016P3S11-18B	金黄 (Amber)	1600-1800K	2.8-3.4	1000	55-65	3-5W
XL-C2016P3S11-BGW	冰蓝 (Ice Blue)	0.16-0.21K	2.8-3.4	1000	150-200	3-5W
XL-C2016P3S11-VRB	红光 (Red)	620-630nm	2.8-3.4	1000	55-65	3-5W
XL-C2016P3S11-46B	蓝光 (Blue)	450-470nm	2.8-3.4	1000	60-100	3-5W

CERAMIC 陶瓷 2016 系列

◆外观尺寸： 2.0*1.6(mm)

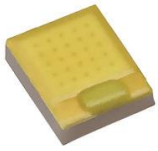

注： 1. 单位： 毫米 (mm) 2. 公差： 如无特别标注则为 ±0.10mm

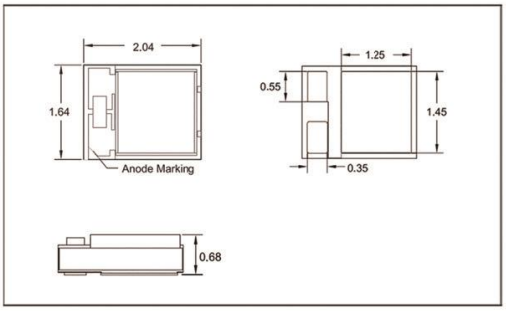

◆光电参数：

产品型号 Part Number	发光颜色 Luminous Color	波长 / 色温 WL/(nm)/CCT(K)	电 压 VF(V)	电 流 (mA)	光通量 (LM)	产品功率 (W)
XL-C2016P3S11-65B	正白 (White)	5500-7000K	2.8-3.4	1000	350-400	3-5W

CERAMIC 陶瓷 1860 系列

◆外观尺寸： 5.8*1.8(mm)

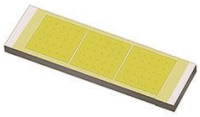

注： 1. 单位： 毫米 (mm) 2. 公差： 如无特别标注则为 ±0.10mm

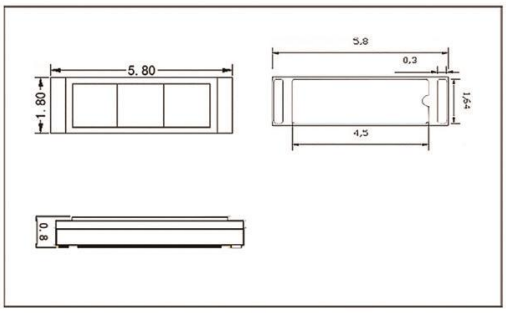

◆光电参数：

产品型号 Part Number	发光颜色 Luminous Color	波长 / 色温 WL/(nm)/CCT(K)	电 压 VF(V)	电 流 (mA)	光通量 (LM)	产品功率 (W)
XL-C1860P4S10-62C3C1	正白 (White)	6000-7000K	8.5-10	700	700-800	10W
XL-C1860P4S10-18C3C1	金黄 (Amber)	1600-1800K	8.5-10	700	600-700	10W
XL-C1860P4S10-VRC3C1	红光 (Red)	620-630nm	8.5-10	700	200-300	10W
XL-C1860P4S10-BGW3C1	冰蓝 (Ice Blue)	0.16-0.21	8.5-10	700	350-400	10W
XL-C1860P5S11-31C3C1	暖白 (Warm White)	2800-3200K	8.5-10	1000	1000-1200	15W
XL-C1860P5S11-62C3C1	正白 (White)	6000-7000K	8.5-10	1000	1000-1200	15W

CERAMIC 陶瓷 3570 八芯系列

◆外观尺寸： 7.0*3.5(mm)

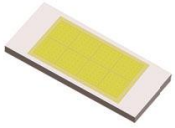

注： 1. 单位： 毫米 (mm) 2. 公差： 如无特别标注则为 ±0.10mm

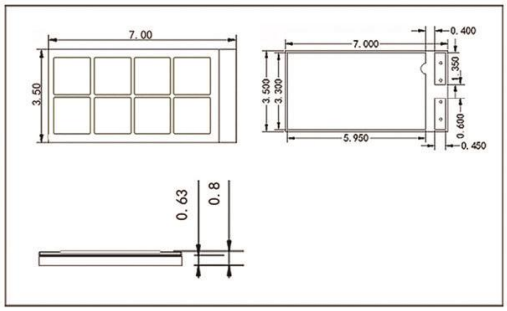

◆光电参数：

产品型号 Part Number	发光颜色 Luminous Color	波长 / 色温 WL/(nm)/CCT(K)	电 压 VF(V)	电 流 (mA)	光通量 (LM)	产品功率 (W)
XL-C3570P9S11-62C8C1	正白 (White)	6000-7000K	22-26	1000-1500	3500-4000	20W

CERAMIC 陶瓷 3570 六芯系列

◆外观尺寸： 7.0*3.5(mm)

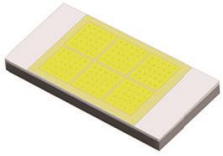

注： 1. 单位： 毫米 (mm) 2. 公差： 如无特别标注则为 ±0.10mm

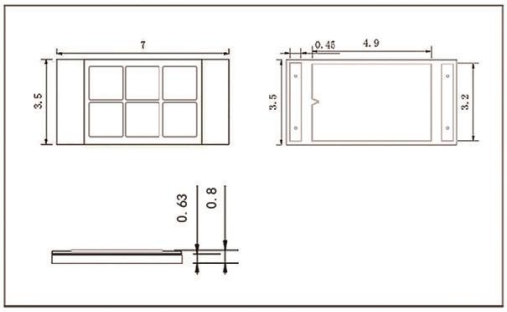

◆光电参数：

产品型号 Part Number	发光颜色 Luminous Color	波长 / 色温 WL/(nm)/CCT(K)	电 压 VF(V)	电 流 (mA)	光通量 (LM)	产品功率 (W)
XL-C3570P8S11-62C3C2	正白 (White)	6000-7000K	8.5-10	2000	2400-3000	30W
XL-C3570P5S10-62C3C2	正白 (White)	6000-7000K	8.5-10	1600	1600-2000	15W
XL-C3570P5S10-31C3C2	暖白 (Warm White)	2800-3200K	8.5-10	1600	1600-2000	15W
XL-C3570P5S10-18C3C2	金黄 (Amber)	1600-1800K	8.5-10	1600	1200-1500	15W
XL-C3570P5S10-VRC3C2	红光 (Red)	620-625nm	8.5-10	1600	450-600	15W
XL-C3570P4S10-BGW3C2	冰蓝 (Ice Blue)	0.26-0.365	8.5-10	1600	650-900	15W

CERAMIC 陶瓷 3570 三芯系列

◆外观尺寸： 7.0*3.5(mm)

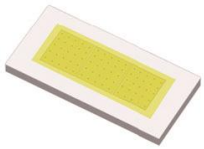

注：1. 单位：毫米（mm）2. 公差：如无特别标注则为 ±0.10mm

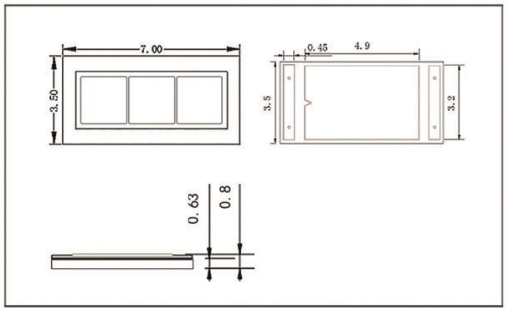

◆光电参数：

产品型号 Part Number	发光颜色 Luminous Color	波长／色温 WL/(nm)/CCT(K)	电 压 VF(V)	电 流 (mA)	光通量 (LM)	产品功率 (W)
XL-C3570P5S11-62C3C1	正白（White）	6000-7000K	8.5-10	700	800	10W
XL-C3570P7S13-62C3C1	正白（White）	6000-7000K	8.5-10	1000	1000	15W

CERAMIC 陶瓷 3570 双色系列

◆外观尺寸： 6.8*3.25(mm)

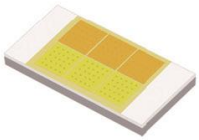

注：1. 单位：毫米（mm）2. 公差：如无特别标注则为 ±0.10mm

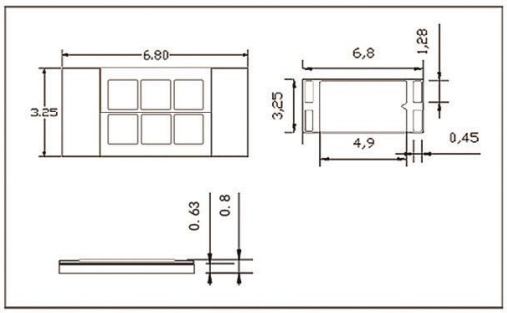

◆光电参数：

产品型号 Part Number	发光颜色 Luminous Color	波长／色温 Luminous Color	电 压 VF(V)	电 流 (mA)	光通量 (LM)	产品功率 (W)
XL-C3570P8S11-3162C3C1	正白（White）	6000-7000K	8.5-10V	1000	1000-1200	10W
	暖白（Warm White）	3100-3300K	8.5-10V	1000	1000-1200	10W

CERAMIC 陶瓷 3535 系列

◆外观尺寸： 3.5*3.5(mm)±0.15

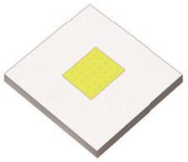

注： 1. 单位： 毫米(mm) 2. 公差： 如无特别标注则为 ±0.10mm

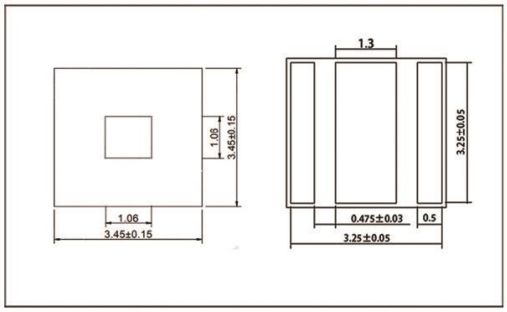

◆光电参数：

产品型号 Part Number	发光颜色 Luminous Color	波长/色温 WL/(nm)/CCT(K)	电 压 VF(V)	电 流 (mA)	光通量 (LM)	产品功率 (W)
XL-C3535P4M10-65B	正白(White)	6000-7000K	3.0-4.0	700	250-300	3W

CERAMIC 陶瓷 5050 系列

◆外观尺寸： 5.0*5.0(mm)±0.15

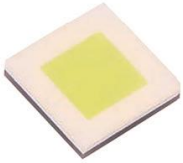

注： 1. 单位： 毫米(mm) 2. 公差： 如无特别标注则为 ±0.10mm

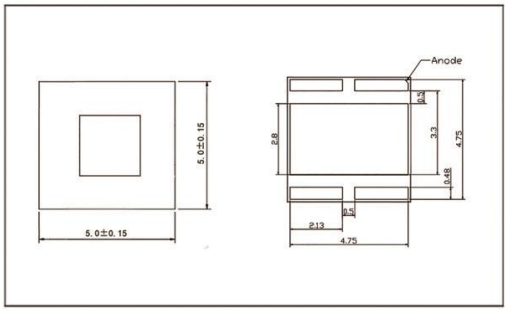

◆光电参数：

产品型号 Part Number	发光颜色 Luminous Color	波长/色温 WL/(nm)/CCT(K)	电 压 VF(V)	电 流 (mA)	光通量 (LM)	产品功率 (W)
XL-C5050P6M11-65B	正白(White)	6000-7000K	5.7-7.0	2000	1500-2000	20W

CERAMIC 陶瓷 7070 四芯系列

◆外观尺寸： 7.0*7.0(mm)

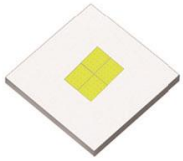

注： 1. 单位： 毫米 (mm) 2. 公差： 如无特别标注则为 ±0.10mm

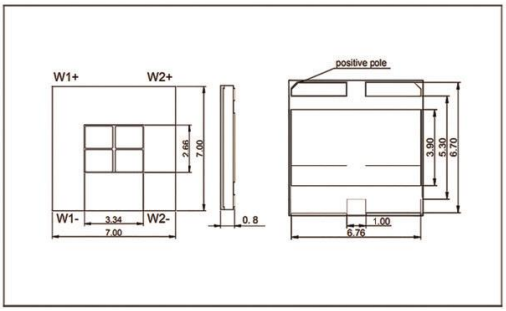

◆光电参数：

产品型号 Part Number	发光颜色 Luminous Color	波长 / 色温 WL/(nm)/CCT(K)	电 压 VF(V)	电 流 (mA)	光通量 (LM)	产品功率 (W)
XL-C7070P10M11-57B2C2	正白 (White)	5500-6000K	5.6-6.4	1800-2100	3600-4300	45W

CERAMIC 陶瓷 7070 六芯系列

◆外观尺寸： 7.0*7.0(mm)

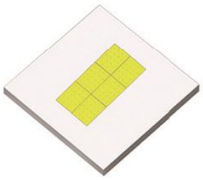

注： 1. 单位： 毫米 (mm) 2. 公差： 如无特别标注则为 ±0.10mm

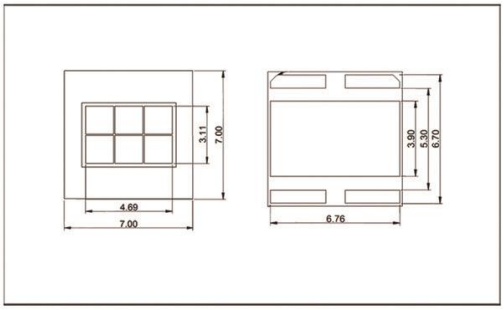

◆光电参数：

产品型号 Part Number	发光颜色 Luminous Color	波长 / 色温 WL/(nm)/CCT(K)	电 压 VF(V)	电 流 (mA)	光通量 (LM)	产品功率 (W)
XL-C7070P13M11-57B3C3	正白 (White)	5500-6500K	8-10	1800-2100	5000-6000	60W

CERAMIC 陶瓷 3030 系列

◆外观尺寸： 2.9*2.9(mm)

注： 1. 单位： 毫米 (mm) 2. 公差： 如无特别标注则为 ±0.10mm

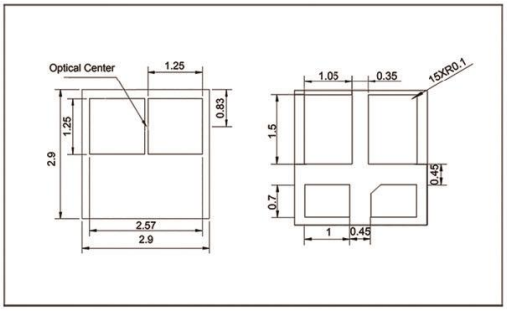

◆光电参数：

产品型号 Part Number	发光颜色 Luminous Color	波长 / 色温 WL/(nm)/CCT(K)	电 压 VF(V)	电 流 (mA)	光通量 (LM)	产品功率 (W)
XL-C3030P5S11-57B2C1	正白 (White)	5500-6500K	5.6-7.0V	1000	700-1000	10W

CERAMIC 陶瓷 5530 系列

◆外观尺寸： 5.5*3.0(mm)

注： 1. 单位： 毫米 (mm) 2. 公差： 如无特别标注则为 ±0.10mm

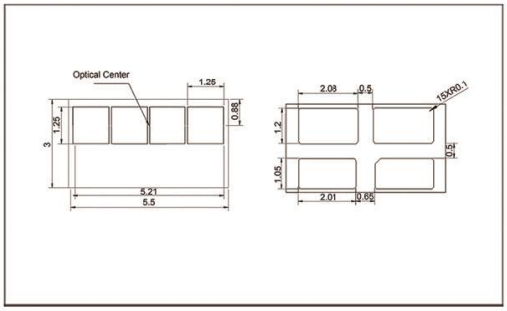

◆光电参数：

产品型号 Part Number	发光颜色 Luminous Color	波长 / 色温 WL/(nm)/CCT(K)	电 压 VF(V)	电 流 (mA)	光通量 (LM)	产品功率 (W)
XL-C5530P7S11-57B4C1	正白 (White)	5500-6500K	11-13	1000	1800-2400	20W

车用内饰系列 Automotive Interior Series

汽车内饰灯珠具有高亮度、多种色温、低功耗、长寿命、抗震抗冲击、耐高温、设计灵活、智能控制和快速响应等特点。适用于顶灯、阅读灯、脚灯、氛围灯、仪表盘灯、中控台灯、储物箱灯和后备箱灯等多种汽车内饰照明应用，提供可靠的照明效果和舒适的车内氛围。

Automotive interior lamp beads have the characteristics of high brightness, multiple color temperatures, low power consumption, long life, shock resistance, high temperature resistance, flexible design, intelligent control and fast response. It is suitable for a variety of automotive interior lighting applications such as ceiling lights, reading lights, foot lights, ambient lights, dashboard lights, center console lights, storage box lights, and trunk lights, providing reliable lighting effects and a comfortable interior atmosphere.

产品特点：

- Electrostatic dischare withstand voltand level≥2000V/8000V (ESD protection device)
  静电放电耐压等级≥2000/≥8000V （静电保护器件）
- Primer process or gold plating may be selected as sulfide protection
  可选择低涂工艺或镀金做硫化保护
- Moisture Sensitivity Level2
  湿气敏感性等级 2 级

产品应用：

- Dashbosrd
  仪表面板
- Ambient
  车内氛围灯
- Switch&Burron
  按键开关
- Monitor
  中控屏背光
- Map lighting
  地图阅读灯

封装形式：

2720

3433

3528

1808

2214

CERAMIC 顶部 2720 系列

◆外观尺寸： 2.0*2.7(mm)

注： 1. 单位： 毫米 (mm) 2. 公差： 如无特别标注则为 ±0.10mm

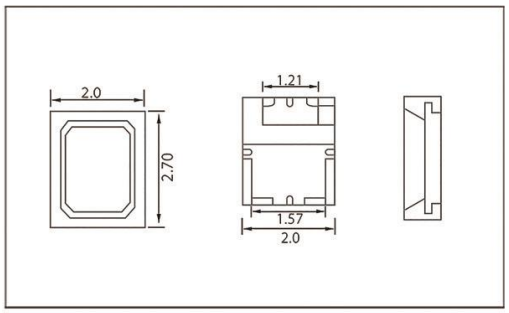

◆光电参数：

产品型号 Part Number	发光颜色 Luminous Color	波长／色温 WL/(nm)/CCT(K)	电 压 VF(V)	电 流 (mA)	光通量 (LM)	产品功率 (W)
XL-C2720UWC-A1	正白 (White)	6000-7000K	3.0-3.2	150	70-80LM	0.5W
XL-C2720UWC-A2	正白 (White)	6000-7000K	3.0-3.2	350	130-150LM	1W
XL-C2720WWC-A1	金黄 (Amber)	1600-1800K	3.0-3.2	150	35-45LM	0.5W
XL-C2720WWC-A2	金黄 (Amber)	1600-1800K	3.0-3.2	350	60-80LM	1W
XL-C2720SURC-A1	红光 (Red)	620-625nm	1.8-2.4	150	20-30LM	0.5W
XL-C2720SURC-A2	红光 (Red)	620-625nm	1.8-2.4	350	40-50LM	1W

CERAMIC 顶部 3433 系列

◆外观尺寸： 3.4*3.3(mm)

注： 1. 单位： 毫米 (mm) 2. 公差： 如无特别标注则为 ±0.10mm

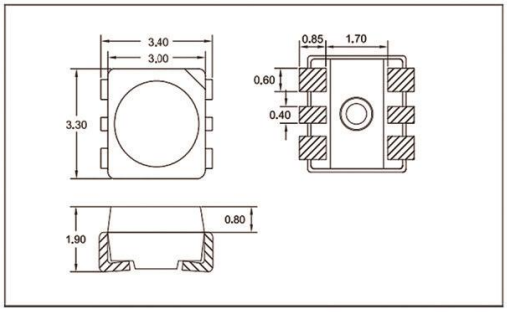

◆光电参数：

产品型号 Part Number	发光颜色 Luminous Color	波长／色温 WL/(nm)/CCT(K)	电 压 VF(V)	电 流 (mA)	光通量 (LM)	产品功率 (W)
XL-3433UWC-A1	正白 (White)	6000-7000K	3.0-3.2	150	60-65	0.5W
XL-3433UBC-A1	蓝光 (Blue)	460-470nm	3.0-3.2	150	10-18	0.5W
XL-3433UGC-A1	翠绿 (Green)	520-530nm	3.0-3.2	150	20-30	0.5W
XL-3433YWC-A1	金黄 (Amber)	1600-1800K	3.0-3.2	150	40-50	0.5W
XL-3433UYC-A1	黄光 (Yellow)	585-595nm	1.8-2.4	150	20-30	0.5W
XL-3433SURC-A1	红光 (Red)	620-625nm	1.8-2.4	150	20-30	0.5W

CERAMIC 顶部 3528 系列

◆外观尺寸： 3.2*2.8(mm)

注： 1. 单位： 毫米 (mm) 2. 公差： 如无特别标注则为 ±0.10mm

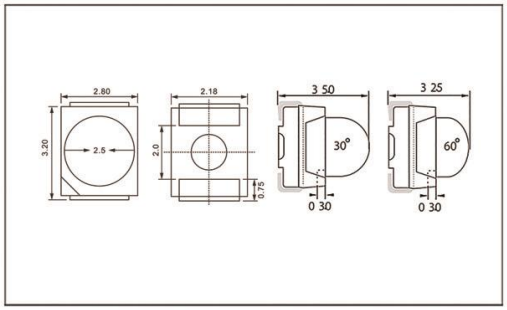

◆光电参数：

产品型号 Part Number	发光颜色 Luminous Color	波长 / 色温 WL/(nm)/CCT(K)	电 压 VF(V)	电 流 (mA)	光通量 (LM)	产品功率 (W)
XL-HD3528SURC	红光 (Red)	620-630nm	1.8-2.4	30	6-10	0.06W
XL-HD3528UGC	翠绿 (Green)	520-530nm	3.0-3.2	30	7-10	0.06W
XL-HD3528UBC	蓝光 (Blue)	465-475nm	3.0-3.2	30	4-6	0.06W
XL-HD3528UYC	黄光 (Yellow)	585-595nm	1.8-2.4	30	7-10	0.06W
XL-HD3528UWC	正白 (White)	5500-8000K	3.0-3.2	30	7-10	0.06W

CERAMIC 顶部 3528 系列

◆外观尺寸： 3.5*1.9(mm)±0.2

注： 1. 单位： 毫米 (mm) 2. 公差： 如无特别标注则为 ±0.10mm

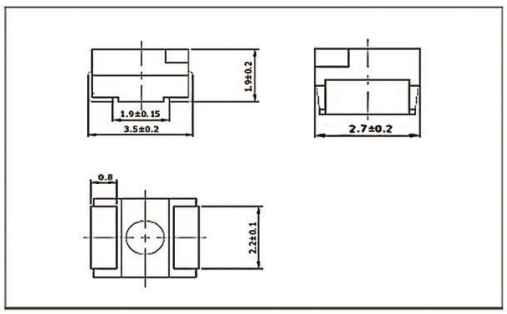

◆光电参数：

产品型号 Part Number	发光颜色 Luminous Color	波长 / 色温 WL/(nm)/CCT(K)	电 压 VF(V)	电 流 (mA)	光通量 (LM)	产品功率 (W)
XL-HD3528SURC	红光 (Red)	620-630nm	1.8-2.3	40	300-530	0.06W
XL-HD3528UGC	翠绿 (Green)	520-530nm	2.8-3.2	40	1400-2000	0.06W
XL-HD3528UBC	蓝光 (Blue)	460-470nm	2.8-3.2	20	400-530	0.06W
XL-HD3528UYC	黄光 (Yellow)	587-595nm	1.8-2.3	40	300-400	0.06W
XL-HD3528UWC	正白 (White)	7000-7500K	2.8-3.2	20	1400-2000	0.06W

CERAMIC 顶部 3528 系列

◆外观尺寸： 3.2*3.5*2.8(mm)

注：1. 单位：毫米(mm) 2. 公差：如无特别标注则为 ±0.10mm

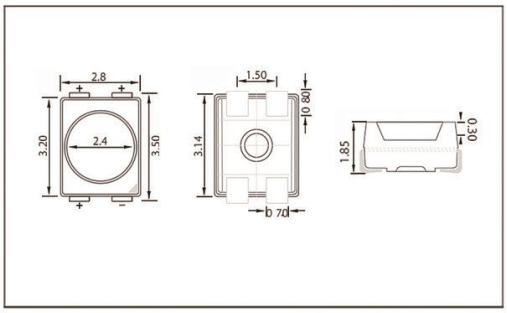

◆光电参数：

产品型号 Part Number	发光颜色 Luminous Color	波长/色温 WL/(nm)/CCT(K)	电 压 VF(V)	电 流 (mA)	光通量 (LM)	产品功率 (W)
XL-A3528SURC-4P	红光(Red)	620-630nm	1.8-2.3V	50	6-10	0.06W
XL-A3528UGC-4P	翠绿(Green)	520-530nm	2.8-3.2V	50	7-10	0.06W
XL-A3528UBC-4P	蓝光(Blue)	465-475nm	2.8-3.2V	50	4-6	0.06W
XL-A3528UYC-4P	黄光(Yellow)	585-595nm	1.8-2.3V	50	7-10	0.06W
XL-A3528WWC-4P	金黄(Amber)	1800-2200K	2.8-3.2V	50	7-10	0.06W
XL-A3528UWC-4P	白光(White light)	5500-8000K	2.8-3.2V	50	7-10	0.06W

CERAMIC 顶部 1808 系列

◆外观尺寸： 1.6*0.8(mm)

注：1. 单位：毫米(mm) 2. 公差：如无特别标注则为 ±0.10mm

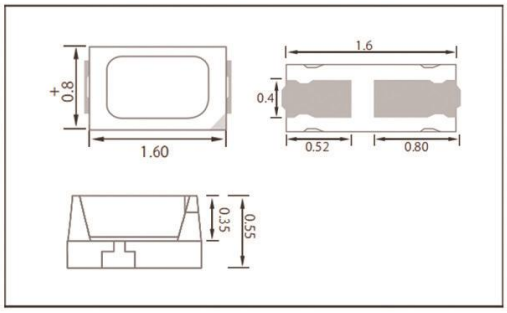

◆光电参数：

产品型号 Part Number	发光颜色 Luminous Color	波长/色温 WL/(nm)/CCT(K)	电 压 VF(V)	电 流 (mA)	光通量 (LM)	产品功率 (W)
XL-1808UWC	正白(White)	6000-7000K	3.0-3.2	30	2800	0.06W
XL-1808UBC	蓝光(Blue)	460-472nm	3.0-3.2	30	450	0.06W
XL-1808UGC	翠绿(Green)	520-535nm	3.0-3.2	30	450	0.06W
XL-1808YWC	金黄(Amber)	1600-1800K	3.0-3.2	30	1000	0.06W
XL-1808UYC	黄光(Yellow)	587-594nm	1.8-2.4	30	1400	0.06W
XL-1808SURC	红光(Red)	615-625nm	1.8-2.4	30	1400	0.06W

CERAMIC 顶部 2214 系列

◆外观尺寸： 2.2*1.4(mm)

注：1. 单位：毫米（mm）2. 公差：如无特别标注则为 ±0.10mm

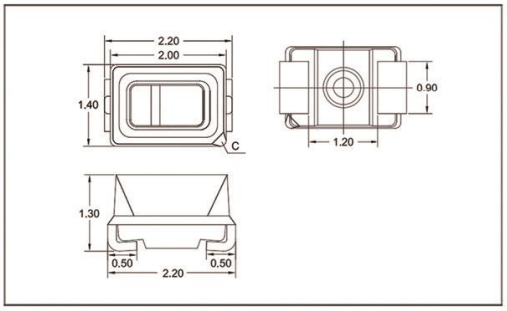

◆光电参数：

产品型号 Part Number	发光颜色 Luminous Color	波长／色温 WL/(nm)/CCT(K)	电 压 VF(V)	电 流 (mA)	光通量 (LM)	产品功率 (W)
XL-2214UWC	正白（White）	6000-7000K	2.8-3.2	30	2800	0.06W
XL-2214SURC	红光（Red）	620-625nm	1.8-2.3	30	1400	0.06W
XL-2214UYC	黄光（Yellow）	587-594nm	1.8-2.3	30	1400	0.06W
XL-2214UBC	蓝光（Blue）	460-472nm	2.8-3.2	30	450	0.06W
XL-2214UGC	绿光（Green）	520-535nm	2.8-3.2	30	1000	0.06W

CERAMIC 顶部 3030 系列

◆外观尺寸： 3.2*3(mm)

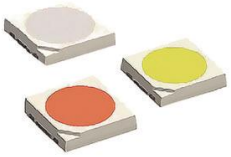

注：1. 单位：毫米（mm）2. 公差：如无特别标注则为 ±0.10mm

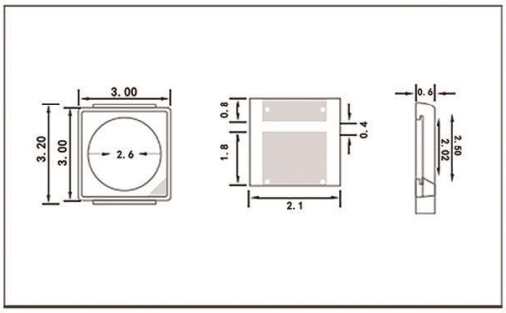

◆光电参数：

产品型号 Part Number	发光颜色 Luminous Color	波长／色温 WL/(nm)/CCT(K)	电 压 VF(V)	电 流 (mA)	光通量 (LM)
XL-3030SURC	红光（Red）	620-630nm	1.8-2.4	350	55
XL-3030UWC	正白（White）	6000-7000K	8.5-10	150	145
XL-3030YWC	金黄（Amber）	1800-2200K	2.8-3.2	350	65

CERAMIC 顶部 3030 系列

注： 1. 单位： 毫米 (mm) 2. 公差： 如无特别标注则为 ±0.10mm

◆外观尺寸： 3.2*3(mm)

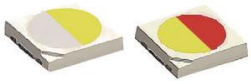

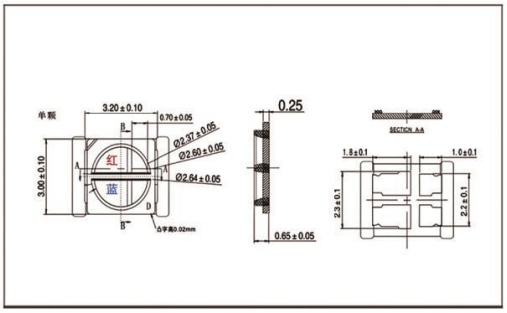

◆光电参数：

产品型号 Part Number	发光颜色 Luminous Color	波长 / 色温 WL/(nm)/CCT(K)	电 压 VF(V)	电 流 (mA)	光通量 (LM)
XL-3030UWYWC-A2	白金黄 (White&Amber)	W:50-70 YW:50-70	W:3.0-3.4 YW:3.0-3.4	W:6500-8000 YW:1600-2000	150MA*2
XL-3030UWUBC-A2	白蓝 (White&Blue)	W:50-70 B:50-70	W:3.0-3.4 B:3.0-3.4	W:6500-8000 B:450-465	150MA*2
XL-3030SURUWC-A2	红白 (Red&White)	R:10-20 W:50-70	R:3.0-3.4 W:3.0-3.4	R:620-630 W:6500-8000	150MA*2
XL-3030SURUBC-A2	红蓝 (Red&Blue)	R:10-20 B:50-70	R:3.0-3.4 B:3.0-3.4	R:620-630 B:450-465	150MA*2
XL-3030YWSURC-A2	金黄红 (Amber&Red)	YW:50-70 R:10-20	YW:3.0-3.4 R:3.0-3.4	YW:1600-2000 R:620-630	150MA*2
XL-3030YWUBC-A2	金黄蓝 (Amber&Blue)	YW:50-70 B:50-70	YW:3.0-3.4 B:3.0-3.4	YW:1600-2000 B:450-465	150MA*2

CERAMIC 顶部 3433RGB 系列

注： 1. 单位： 毫米 (mm) 2. 公差： 如无特别标注则为 ±0.10mm

◆外观尺寸： 3.4*3.3(mm)

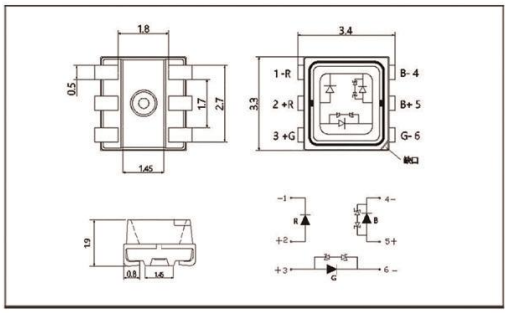

◆光电参数：

产品型号 Part Number	发光颜色 Luminous Color	波长 / 色温 WL/(nm)/CCT(K)	亮 度 IV(mcd-lm)	电 压 VF(V)	电 流 (mA)
XL-3433RGBW-02	■■■	R:620-630 G:520-535 B:460-465	R:600-1000 G:1500-2500 B:300-700	R:2.0-2.2 G:3.0-3.2 B:3.0-3.2	20ma*3

深圳市成兴光电子科技有限公司
SHENZHEN CHENGXING ELECTRONIC TECHNOLOGY CO.,LTD.

销售总部
广东省深圳市福田区佳和大厦A座1405-07

SALES
1405-07, Block A, Jiahe Building, Futian District, Shenzhen City, Guangdong Province.China.

深圳工厂
广东省深圳市宝安区西乡街道洲石路596号1栋1楼

Factory of Shenzhen
Floor 1,building 1, No.596, Zhoushi Road, Xixiang Street, Bao'an District, Shenzhen City, Guangdong Province.China.

Tel:+86-755-8270 2400
Fax:+86-755-2398 4016
E-mail:Sales@xinglight.cn

www.xinglight.cn

扫码关注我们，获取更多资讯。

For further information, please scan the QR code below to follow us.

WeChat Official Account
微信公众号

Website
网站

声明

本印刷品上的所有内容均已经过认真校对，
如有印刷错漏或内容上的误解，
最终解释权归我司所有；
产品设计和规格等信息若有变更，
不作另行通知。

Important

All contents on this printed matter have been carefully proofread.If there are any printing errors or misunderstandings in the contents,the final interpretation right belongs to our company.
Product design and specpfpcations are subject to change without notice.

XINGLIGHT®